MAAG S.C.

ul. Klonowicza 2/58 01-228 Warszawa fax. (022) 211 31 94, tel.(022) 631 91 28

PROJEKT BUDOWLANY

Przebudowa Kina „Pegaz” w Centrum Kultury i Sztuki w Połańcu wraz zakupem niezbędnego wyposażenia

Inwestor:
Miasto i Gmina Połaniec
ul. Ruszczańska 27
28-230 Połaniec

Umowa: Nr TI-IB-1/342/46/2008

Projektował:

mgr inż. Andrzej Gucwa
nr upr. bud. 187A/Tbg/79

Sprawdził:

mgr inż. Ireneusz Luchowski
nr upr. bud. 28/Tbg/79..

Tom V a – instalacje elektryczne

Styczeń 2009 r.

OPIS TECHNICZNY PROJEKTU WYKONAWCZEGO BRANŻY ELEKTRYCZNEJ przebudowy Kina „Pegaz” w Centrum Kultury i Sztuki w Połańcu wraz z zakupem niezbędnego wyposażenia

I. CZĘŚĆ OPISOWA:

Spis zawartości opisu technicznego.

Część I Część ogólna .....
Dane ogólne .....
Obiekt budowlany .....
Podstawa opracowania .....
Zakres opracowania .....
Przedmiot opracowania .....
Opis instalacji

II. CZĘŚĆ RYSUNKOWA

1. plan instalacji – piwnice – WLZ-ty
2. plan instalacji – piwnic- oświetlenie
3. plan instalacji – piwnic- gniazda
4. plan instalacji – parteru- oświetlenie
5. plan instalacji – parteru- gniazda
6. plan instalacji – piętra – oświetlenie
7. plan instalacji – piętra – gniazda
8. plan instalacji – biblioteki – oświetlenie
9. plan instalacji – biblioteki – gniazda
10. plan instalacji – wentylatornia
11. plan instalacji – sala kinowa- oświetlenie
12. plan instalacji – sala kinowa- oświetlenie
13. plan instalacji – sala kinowa- napędy
14. plan instalacji – sala kinowa- dmx
15. plan instalacji – sala kinowa- gniazda 230V
16. plan instalacji – sala kinowa- gniazda 230V
17. plan instalacji – sala kinowa- gniazda 230V
18. plan instalacji – sala kinowa- koryta nagłośnień
19. 20. tablica TG

21 – 35. tablice rozdzielcze - schematy

1. Przedmiot opracowania

Przedmiotem opracowania jest projekt budowlany instalacji elektrycznych przebudowy
CENRUM KULTURY I SZTUKI W POŁAŃCU
Przebudowa ma na celu polepszenie warunków pracy
personelu oraz dostosowanie budynków do obowiązujących norm i przepisów.

2. Stan istniejący i zakres opracowania

Obiekt zasilany jest z sieci energetyki zawodowej liniami kablowymi nn od stacji transformatorowej znajdującej się na terenie miasta
Rozdzielnica główna budynku zlokalizowana jest w wydzielonym pomieszczeniu technicznym. Od rozdzielnicy wyprowadzone są linie zasilające tablice rozdzielcze oddziałowe i piętrowe. Linie zasilające i oprzewodowanie wykonane są częściowo przewodami z żyłami aluminiowymi w układzie 2/4 przewodowym co kwalifikuje wszystkie instalacje do demontażu. Istniejący osprzęt oświetleniowy i instalacyjny podlega demontażowi.
W zakres opracowania wchodzą:
Wewnętrzne linie zasilające
Rozdzielnice technologiczne i rozdzielcze tablice piętrowe
Instalacje oświetlenia ogólnego i miejscowego
Instalacje oświetlenia ewakuacyjnego, kierunkowego i bezpieczeństwa
Instalacja gniazd wtyczkowych 230V
Instalacje siłowe
Instalacja ochrony od porażeń
Instalacja ochrony przepięciowej

3. Założenia projektowe

- Układ zasilania – wg stanu istniejącego.
- Linie kablowe będą wymagały przebudowy

Parametry energetyczne obiektu

- napięcie zasilania	3 x 230/400V, 50 Hz
- moc szczytowa	205 kW,
- prąd szczytowy	330 A,
- zabezpieczenia główne	400 A,
- układ sieci	TN-S

4. Zasilanie w energię elektryczną i rozdzielnica główna

wg odrębnego opracowania.

Rozdzielnia **„RG”** składa się z następujących wydzielonych części :
- wyłącznika głównego **WG**
- tablicy pomiarowej **TL**
- tablicy z przekładnikami **TP**
- tablicy głównej zasilającej wewnętrzne linie zasilające **TG**
- tablicy potrzeb własnych

5. Wyłączenie pożarowe

Wyłącznik główny zlokalizowany w RG sterowany będzie przyciskiem wyzwalacza wzrostowego zlokalizowanym w portierni. Decyzja o wyłączeniu podejmowana będzie w oparciu o sygnał centrali pożarowej.

6. Wewnętrzne linie zasilające

Planuje się montaż linii zasilających w układzie promieniowym. Oprzewodowanie z żyłami miedzianymi prowadzone w korytkach, w rurach instalacyjnych w bruzdach pod tynkiem. Przekroje wg rys. nr 1, 19 i wg schematów rozdzielczych.

7. Rozdzielnice technologiczne i rozdzielcze tablice piętrowe

Rozdzielnice zaplanowano w powiązaniu z podziałem funkcjonalnym poszczególnych kondygnacji. Rozdzielnice wtynkowe z wyposażeniem modułowym. Obudowy II-ej klasy ochronności z 20% zapasem miejsca. Rozdzielnice wyposażyć w zamki dla uniemożliwienia dostępu osobom nieupoważnionym.

8. Instalacje oświetlenia ogólnego, miejscowego i informacyjnego

Instalacje wykonane będą przewodami miedzianymi YDYp 2/3/4/5x1,5 o izolacji na napięcie 750V w I grupie obciążeń jako wtynkowe. Osprzęt w pomieszczeniach suchych o posadzce nieprzewodzącej podtynkowy zwykły, natomiast w pomieszczeniach wilgotnych, przejściowo wilgotnych i na ścianach z glazurą osprzęt podtynkowy szczelny (IP44).
Podstawowym rodzajem oświetlenia zastosowanym w budynku będzie oświetlenie świetlówkowe.
W pomieszczeniach socjalno bytowych, poczekalniach oraz na ciągach komunikacyjnych świetlówki o ciepłej barwie światła, natomiast w pomieszczeniach o technologii medycznej, w których wymagane jest bardziej wierne oddawanie barw - świetlówki o wyższej temperaturze barwowej.

W pomieszczeniach technicznych i pomocniczych lokalnie oprawy żarowe. W pomieszczeniach wilgotnych oprawy IP 44
Oprawy oświetleniowe z indywidualną kompensacją mocy biernej. Zestawienie typów opraw w dokumentacji wykonawczej.

9. Instalacje oświetlenia ewakuacyjnego, kierunkowego i bezpieczeństwa

Instalacje wykonane będą przewodami j.w.
Do oświetlenia ewakuacyjnego i kierunkowego planuje się oprawy świetlówkowe o mocy 36, 26,22 i 18W (wbudowane w oprawy ogólne) i 18W wyposażone w układ elektroniczny i własne baterie akumulatorów o czasie podtrzymania świecenia minimum 2 godziny. Przełączenie na zasilanie awaryjne z akumulatorów odbywa się samoczynnie. Na oprawach oświetlenia kierunkowego planuje się nakleić odpowiednie piktogramy zgodnie z przepisami.

10. Instalacje gniazd wtyczkowych 230V

Instalacje wykonane będą przewodami miedzianymi YDYp 3x2,5 o izolacji na napięcie 750V w I grupie obciążeń jako wtynkowe. Osprzęt w pomieszczeniach suchych o posadzce nieprzewodzącej podtynkowy zwykły, natomiast w pomieszczeniach wilgotnych, przejściowo wilgotnych i na ścianach z glazurą osprzęt podtynkowy szczelny (IP44).

11. Instalacje gniazd dedykowanych

Wg odrębnego opracowania

12. Instalacje siłowe

Obwody 1-fazowe siły planuje się wykonać jako 3-żyłowe (L,N,PE), a 3-fazowe jako 5-żyłowe (L1,L2,L3,N,PE). Technologiczne urządzenia siłowe przyłączone będą do tablic piętrowych
Obwody dla poszczególnych urządzeń zakończone będą gniazdami 3-fazowymi lub przyłączone będą na stałe bezpośrednio do urządzenia lub poprzez główne wyłączniki montowane w pobliżu zasilanych urządzeń. Kuchnie przyłączane będą za pośrednictwem rozet przyłączeniowych.

13. Osprzęt

Planuje się montaż osprzętu systemowego mosaic koloru białego. Dobrać ramki i puszki systemowe dostosowane do ilości osprzętu na stanowisku.

Gniazda ogólne – 2 x moduł 45x45 - montować na wys.	0,3m
Gniazda dedykowane – 2 x moduł 45x45 „Data”	0,3m
Gniazda przy umywalkach – szczelne	1,4m
Gniazda przy blatach roboczych – 2 x moduł 45x45	1,2m
Łączniki	1,2m

14. Instalacja ochrony od porażeń

W projektowanych budynkach instalacja wykonana będzie głównie w układzie sieciowym TN-S co oznacza, że począwszy od rozdzielnic głównych przewód neutralny „N” będzie izolowany na całym swym przebiegu od przewodu ochronnego „PE”.
Ochrona od porażeń będzie zapewniona przez **dostatecznie szybkie wyłączenie** uszkodzonego obwodu oraz ekwipotencjalizację (wyrównanie potencjałów) wszystkich mas metalowych i konstrukcji budynku.
Zapewni to zastosowanie w instalacji wyłączników instalacyjnych nadmiarowo-prądowych w połączeniu z wyłącznikami różnicowo-prądowymi o prądzie różnicowym 30mA.
Ekwipotencjalizację zapewniają połączenia wyrównawcze.
Na poziomie piwnic w wentylatorowni i wymiennikowniach wykonać magistrale połączeń wyrównawczych z bednarki ocynkowanej. Lokalne połączenia
wyrównawcze wykonać przewodami LY16. Do instalacji połączeń wyrównawczych należy przyłączyć zbrojenie budynku, przyłącza wody zimnej, wszystkie piony instalacji wodnych, c.o., kanały wentylacji mechanicznej, ciągi drabinek i korytek kablowych, metalowe konstrukcje sufitów podwieszonych, ślusarkę stalową i aluminiową, wypusty wodne i kanalizacyjne zlewozmywaków, brodzików, przewody ochronne „PE” itp.
Magistralę połączeń wyrównawczych przyłączyć na zewnątrz budynku poprzez złącza kontrolne do uziomu otokowego.

15. Instalacja ochrony przepięciowej

W rozdzielnicy głównej planuje się montaż ochronników klasy „B+C”, w poszczególnych rozdzielnicach montaż ochronników klasy „C”.

16. Instalacja odgromowa

Istniejąca

17. Zestawienie materiałów podstawowych

Lp.	Nazwa	Jedn	Ilość
	Centrum Kultury i Sztuki w Połańcu - INSTALACJE ELEKTRYCZNE		
1	Bateria kondensatorów ze sterownikiem - dobór i montaż powykonawczy	kpl	1
2	Bednarka ocynkowana St0S 25x4·mm	m	93,6
3	Drabinka kablowa "D" szerokość 600·mm	m	95
4	Gniazda wtyczkowe hermetyczne	szt	129
5	Gniazda wtyczkowe podwójne 2x 2P+Z	szt	210
6	Gniazdo 230V na szynę	szt	1
7	Gniazdo wtyczkowe bryzgoodporne 16A stałe 3P+Z nf 2627-126	szt	7,14
8	Gniazdo wtyczkowe metalowe 2P+Z 10/16A 250V, szczelne	szt	132,6
9	Kabel YTKSYekw 5x2x0,8	m	499,2
10	Kabel YTSY 27x1	m	15,6
11	Kabel YTSY 34x0,75	m	665,6
12	Kabel YTSY 34x2x1	m	15,6
13	Kabel YTSY 7x1	m	265,2
14	Kaseta sterownicza 4 przyciski monostabilne	szt	3
15	Kołki rozporowe plastykowe	szt	5208
16	Konstrukcja wsporcza o masie do 1·kg	szt	420
17	Końcówka kablowa rurkowa K, do zaprasowania na żyłach Cu 120-150·mm2	szt	41,2
18	Korytko ocynkowane 100mm	m	66
19	Korytko ocynkowane 300mm	m	350
20	Lampa Zeus 2 35/35	szt	7
21	Listwa zaciskowa 3x2,5	szt	6
22	Łącznik izolacyjny małogabarytowy PSC 63/3	szt	17,68
23	Łącznik WPt 1B	szt	77,52
24	Łącznik WPt 2B	szt	54
25	Łącznik WPt 5B	szt	46
26	Łącznik WPt 6B	szt	24
27	Masa ogniotrwała - ZESTAW MONTAŻOWY	kpl	18
28	Moduł awaryjny 18W 2h	szt	2
29	Moduł awaryjny 22W 2h	szt	28
30	Moduł awaryjny 26W 2h	szt	5
31	Moduł awaryjny 36W 2h	szt	43
32	Moduł awaryjny 54W 2h	szt	10
33	Ochronnik przepięciowy TNS/C 3P+N	kpl	8
34	Odgałęźniki bakelitowe bryzgoszczelne 4-wylotowe	szt	12,24
35	Oprawa BD LUX - wg projektu	kpl	75
36	Oprawa COMFORT 1x18 EVG PC	kpl	3
37	Oprawa COMFORT 1x36 EVG PC	kpl	1
38	Oprawa COMFORT 2x36 EVG PC	kpl	11
39	Oprawa DN 2x26 WG IP20	kpl	10
40	Oprawa DN GLO 2x186 WG IP40	kpl	14
41	Oprawa ERA 2x26 WG IP65	kpl	4
42	OPRAWA EWAKUACYJNA DWUSTRONNA	kpl	10
43	OPRAWA EWAKUACYJNA JEDNOSTRONNA	kpl	48

44	Oprawa LED MULTIFLEX STRIPS	szt	38
45	Oprawa LONG 1x36 EVG PMO	kpl	12
46	Oprawa LONG 2x36 EVG PMO	kpl	195
47	Oprawa LONG 4x18 EVG PMO	kpl	82
48	Oprawa M18 1x18W	kpl	17
49	Oprawa MATRIX 50W	kpl	13
50	Oprawa MATRIX 50W DIMM - sterowana	kpl	72
51	Oprawa PN BAP 4x24 EVG	kpl	17
52	Oprawa PROLICHT CUBE 50W	kpl	6
53	Oprawa PROLICHT LUMOX 50W	kpl	16
54	Oprawa QUARK 2x35W	kpl	27
55	Oprawa QUARK 4x35W	kpl	9
56	Oprawa RN BAP 2x36 EVG	kpl	14
57	Oprawa SD236	szt	8
58	Oprawa SD236/AW	szt	6
59	Oprawa SD258 ES System	kpl	2
60	Oprawa SDS236 ES System	kpl	14
61	Oprawa SIGN ROUND 40W+22W RECISED	kpl	75
62	Oprawy hermetyczne kanałowe	szt	8
63	Oprawy żarowe do przykręcania HK 006/02	kpl	18
64	Oprawy żarowe do przykręcania HP 002/02	szt	14
65	Przekaźnik bistabilny	szt	10
66	Przekaźnik kontroli faz	szt	1
67	Przewód DMX	m	1310,4
68	Przewód LY 450/750V 1x6·mm2	m	374,4
69	Przewód LY 450/750V 1x10·mm2	m	3016
70	Przewód LY 450/750V 1x25·mm2	m	301,6
71	Przewód LY 450/750V 1x70·mm2	m	270,4
72	Przewód LY 450/750V 1x120·mm2	m	332,8
73	Przewód LY 450/750V 1x240·mm2	m	93,6
74	Przewód YDY 450/750V 3x2,5·mm2	m	8034
75	Przewód YDY 450/750V 3x4,0·mm2	m	140
76	Przewód YDY 450/750V 4x1,0·mm2	m	249,6
77	Przewód YDY 450/750V 4x1,5·mm2	m	197,6
78	Przewód YDY 450/750V 5x2,50·mm2	m	265,2
79	Przewód YDY 450/750V 5x4,0·mm2	m	83,2
80	Przewód YDYp3x1,5	mb	5050
81	Przewód YDYp3x2,5	mb	2980
82	Przewód YDYp4x1,5	mb	2030
83	Przewód YDYp5x2,5	mb	210
84	Puszka PK-60F	szt	914
85	Puszka PO-70F	szt	1056,72
86	Puszka systemowa	szt	38
87	QPAR-51 50W	szt	22
88	Ramka systemowa	szt	38
89	Ramka z napisem "cisza"	szt	5
90	Ramka z napisem "wyjście"	szt	5
91	Rura elektroinstalacyjna PVC gładka sztywna RS 47	m	353,6

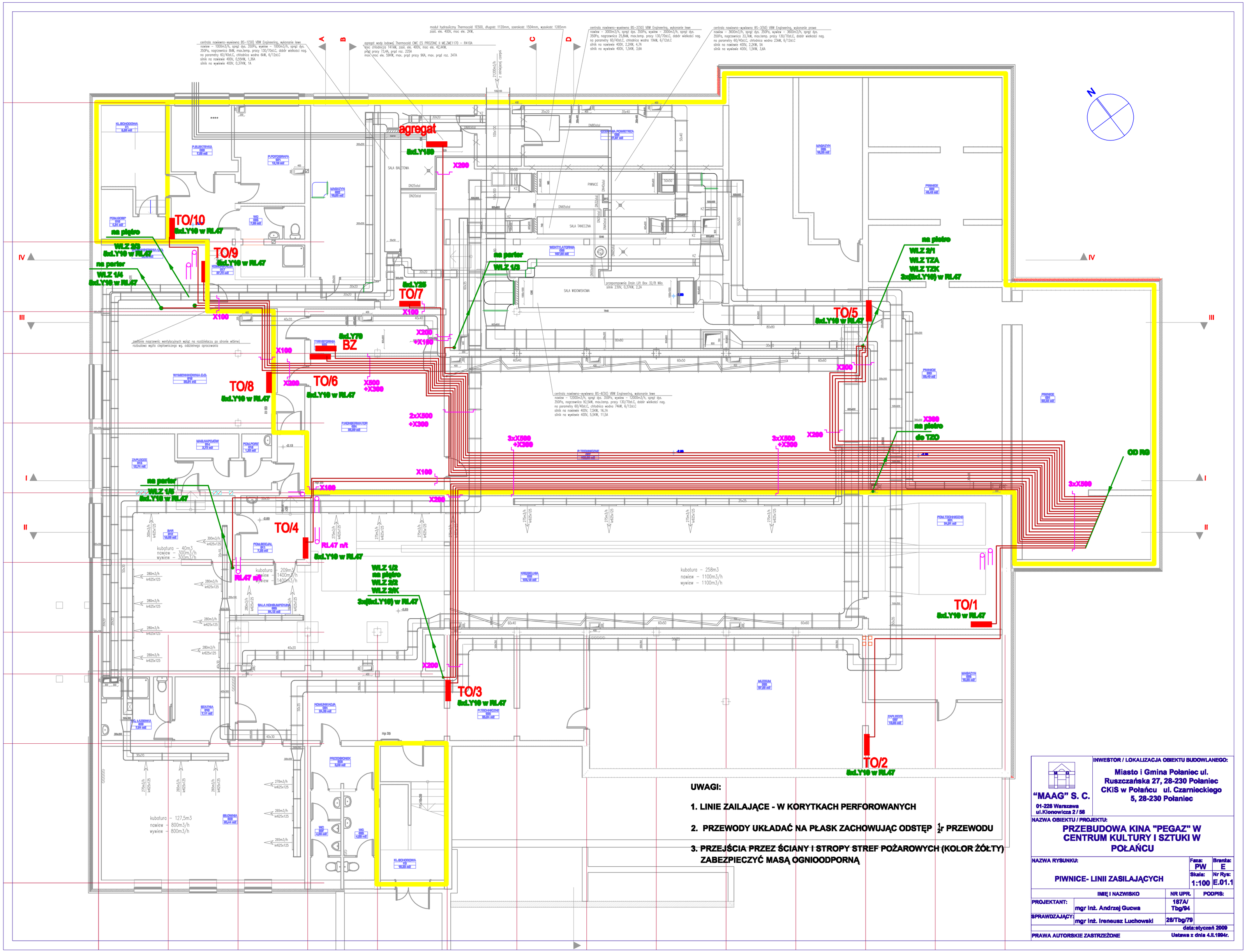

UWAGI:

1. LINIE ZAILAJĄCE - W KORYTKACH PERFOROWANYCH
2. PRZEWODY UKŁADAĆ NA PŁASK ZACHOWUJĄC ODSTĘP $\frac{1}{2}$r PRZEWODU
3. PRZEJŚCIA PRZEZ ŚCIANY I STROPY STREF POŻAROWYCH (KOLOR ŻÓŁTY) ZABEZPIECZYĆ MASĄ OGNIOODPORNĄ

"MAAG" S. C.
01-228 Warszawa
ul.Klonowicza 2 / 58

INWESTOR / LOKALIZACJA OBIEKTU BUDOWLANEGO:
Miasto i Gmina Połaniec ul. Ruszczańska 27, 28-230 Połaniec
CKiS w Połańcu ul. Czarnieckiego 5, 28-230 Połaniec

NAZWA OBIEKTU / PROJEKTU:
PRZEBUDOWA KINA "PEGAZ" W CENTRUM KULTURY I SZTUKI W POŁAŃCU

NAZWA RYSUNKU:	Faza:	Branża:
PIWNICE- LINII ZASILAJĄCYCH	PW	E
	Skala: 1:100	Nr Rys: E.01.1

	IMIĘ I NAZWISKO	NR UPR.	PODPIS:
PROJEKTANT:	mgr inż. Andrzej Gucwa	187A/ Tbg/94	
SPRAWDZAJĄCY:	mgr inż. Ireneusz Luchowski	28/Tbg/79	

data:styczeń 2009

PRAWA AUTORSKIE ZASTRZEŻONE
Ustawa z dnia 4.II.1994r.

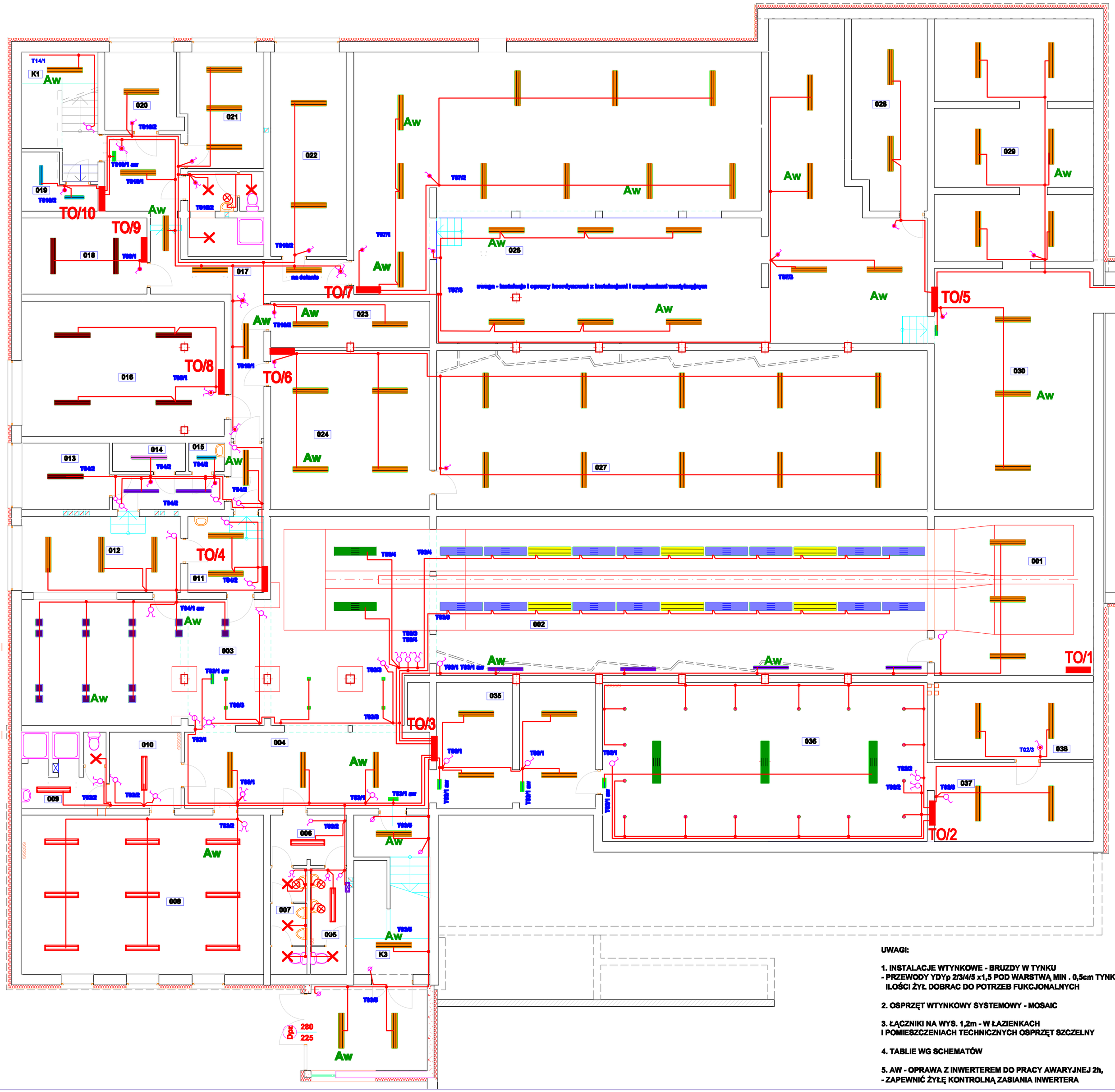

Zestawienie Opraw Proj. Piwnica

Nr. Pom.	Nazwa Pomieszczenia	Oprawy	Ix
001	POM.TECHNICZNE	3x Long 2x36W EVG PMO	200
002	KRĘGIELNIA	16xModul Quark 2x35W(niebieska), 6x Quark 2x35W(żółta)	400
		2x Modul Quark 2x35W, 4xLong 1x36W VVG PMO 8xProlicht Cube 1x50 , 1xEW2	
003	SALA KONSUMPCYJNA	16xM18 1x18	300
004	KOMUNIKACJA	3x Long 2x36W EVG PMO, EW1	300
005	WC	1xSDS236 , 2xHK 006, 1xHP002	200
006	PRZEDSIONEK	1xSD236	200
007	WC	1xHK 006 3xHP002	200
008	SIŁOWNIA	8xSDS236 1xSDS 236ew	200
009	WC, ŁAZIENKA	1xSDS236 1xHP002	200
010	SZATNIA	1xSDS236	200
011	POM.SOCJAL	3x Long 2x36W EVG PMO	200
012	BAR	3x Long 2x36W EVG PMO	400
013	ZAPLECZE	Comfort 2x36, 2x Long 1x36W EVG PMO	200
014	MAG.NAPOJÓW	Comfort 1x36	100
015	POM.PORZ	Comfort 1x18	100
016	WYMIENNIKOWNIA C.O.	4x Comfort 2x36	100
017	KOMUNIKACJA	8x Long 2x36W EVG PMO, 1xEW 1	100
018	WYMINNIKOWNIA C.O.	2x Comfort 2x36	100
019	POM.GOSP	2x Comfort 1x18	100
020	P.ELEKTRYKA	1x Long 2x36W EVG PMO	200
021	P.FOTOGRAFA	3x Long 2x36W EVG PMO	300
022	MAGAZYN	2x Long 2x36W EVG PMO	100
023	TYRYSTORNIA	2x Long 2x36W EVG PMO	200
024	P.KONSERWATOR	4x Long 2x36W EVG PMO	200
026	WENTYLATORNIA	28x Long 2x36W EVG PMO	100
027	P.TECHNICZNE	18x Long 2x36W EVG PMO	100
028	MAGAZYN	2x Long 2x36W EVG PMO, 1x EW1	100
029	PIWNICE	6x Long 2x36W EVG PMO	100
030	PIWNICE	3x Long 2x36W EVG PMO, 1x EW1	100
031	PIWNICE	4x Long 2x36W EVG PMO	100
035	P.TECHNICZNE	4x Long 2x36W EVG PMO, 2xEW1	200
036	MUZEUM	3xModul Quark 2x35W, 16xProlicht Lumox 50W, 1xEW1	500
037	ZAPLECZE	2x Long 2x36W EVG PMO	200
038	MAGAZYN	2x Long 2x36W EVG PMO	200
K1	KL.SCHODOWA	1x Long 2x36W EVG PMO	200
K3	KL.SCHODOWA	4x Long 2x36W EVG PMO	200

UWAGI:

1. INSTALACJE WTYNKOWE - BRUZDY W TYNKU
- PRZEWODY YDYp 2/3/4/5 x1,5 POD WARSTWĄ MIN . 0,5cm TYNKU
ILOŚCI ŻYŁ DOBRAC DO POTRZEB FUKCJONALNYCH

2. OSPRZĘT WTYNKOWY SYSTEMOWY - MOSAIC

3. ŁĄCZNIKI NA WYS. 1,2m - W ŁAZIENKACH
I POMIESZCZENIACH TECHNICZNYCH OSPRZĘT SZCZELNY

4. TABLIE WG SCHEMATÓW

5. AW - OPRAWA Z INWERTEREM DO PRACY AWARYJNEJ 2h,
- ZAPEWNIĆ ŻYŁĘ KONTROLNĄ ZASIANIA INWERTERA

"MAAG" S. C.
01-228 Warszawa
ul.Klonowicza 2 / 58

INWESTOR / LOKALIZACJA OBIEKTU BUDOWLANEGO:
Miasto i Gmina Połaniec ul. Ruszczańska 27, 28-230 Połaniec
CKiS w Połańcu ul. Czarnieckiego 5, 28-230 Połaniec

NAZWA OBIEKTU / PROJEKTU:
PRZEBUDOWA KINA "PEGAZ" W CENTRUM KULTURY I SZTUKI W POŁAŃCU

NAZWA RYSUNKU:
PLAN INSTALACJI OŚWIETLENIOWYCH - PIWNICE

Faza: PW | Branża: E | Skala: 1:100 | Nr Rys: E.01.2

	IMIĘ I NAZWISKO	NR UPR.	PODPIS:
PROJEKTANT:	mgr inż. Andrzej Gucwa	187A/ Tbg/94	
SPRAWDZAJĄCY:	mgr inż. Ireneusz Luchowski	28/Tbg/79	

data:styczeń 2009

PRAWA AUTORSKIE ZASTRZEŻONE Ustawa z dnia 4.II.1994r.

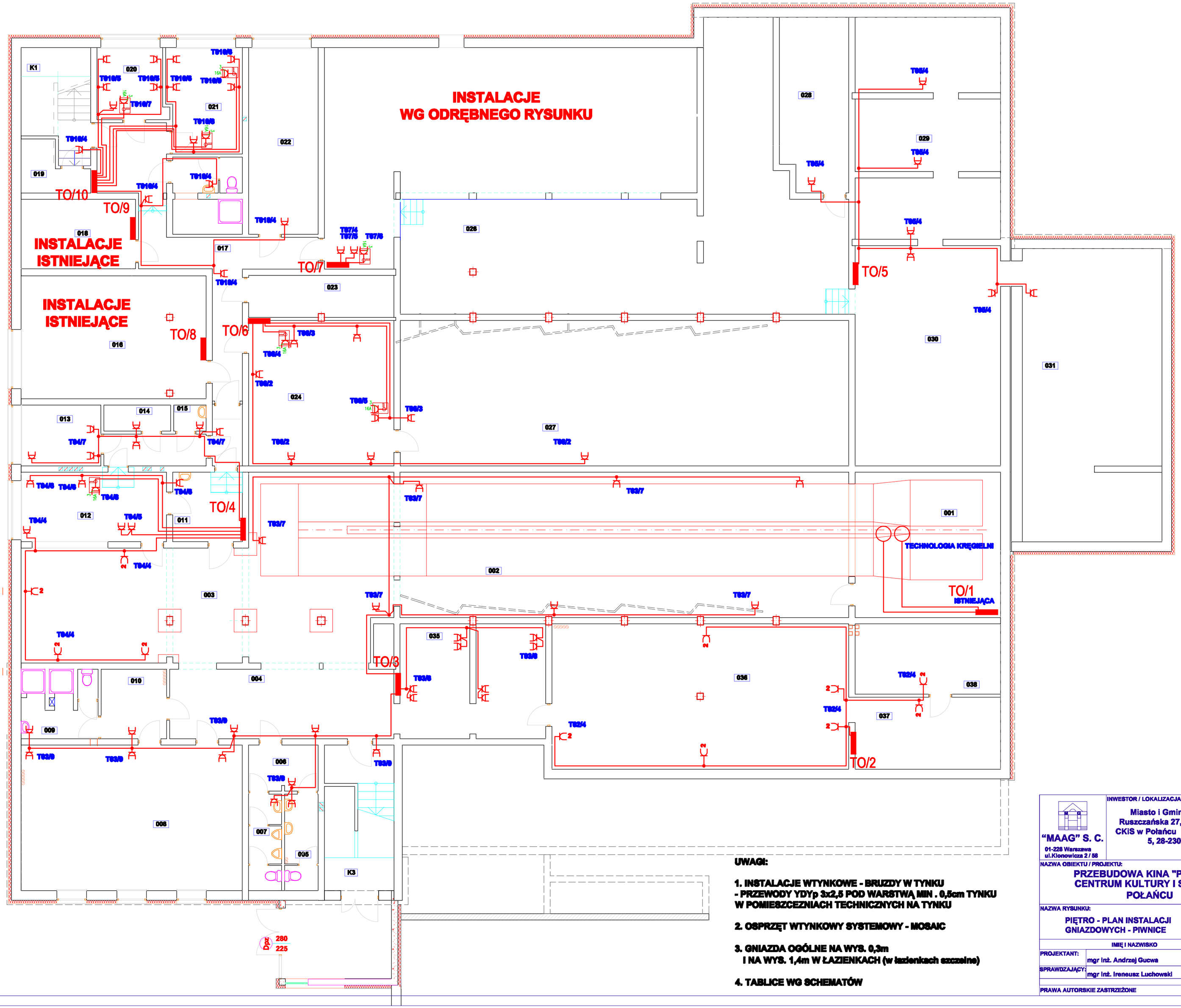

UWAGI:

1. INSTALACJE WTYNKOWE - BRUZDY W TYNKU
- PRZEWODY YDYp 3x2,5 POD WARSTWĄ MIN . 0,5cm TYNKU W POMIESZCZENIACH TECHNICZNYCH NA TYNKU

2. OSPRZĘT WTYNKOWY SYSTEMOWY - MOSAIC

3. GNIAZDA OGÓLNE NA WYS. 0,3m
I NA WYS. 1,4m W ŁAZIENKACH (w łazienkach szczelne)

4. TABLICE WG SCHEMATÓW

"MAAG" S. C. 01-228 Warszawa ul.Klonowicza 2 / 58	INWESTOR / LOKALIZACJA OBIEKTU BUDOWLANEGO: Miasto i Gmina Połaniec ul. Ruszczańska 27, 28-230 Połaniec CKiS w Połańcu ul. Czarnieckiego 5, 28-230 Połaniec
NAZWA OBIEKTU / PROJEKTU:	PRZEBUDOWA KINA "PEGAZ" W CENTRUM KULTURY I SZTUKI W POŁAŃCU
NAZWA RYSUNKU:	PIĘTRO - PLAN INSTALACJI GNIAZDOWYCH - PIWNICE
Faza: PW	Branża: E
Skala: 1:100	Nr Rys: E.01.3

	IMIĘ I NAZWISKO	NR UPR.	PODPIS:
PROJEKTANT:	mgr inż. Andrzej Gucwa	187A/ Tbg/94	
SPRAWDZAJĄCY:	mgr inż. Ireneusz Luchowski	28/Tbg/79	
		data:styczeń 2009	

PRAWA AUTORSKIE ZASTRZEŻONE Ustawa z dnia 4.II.1994r.

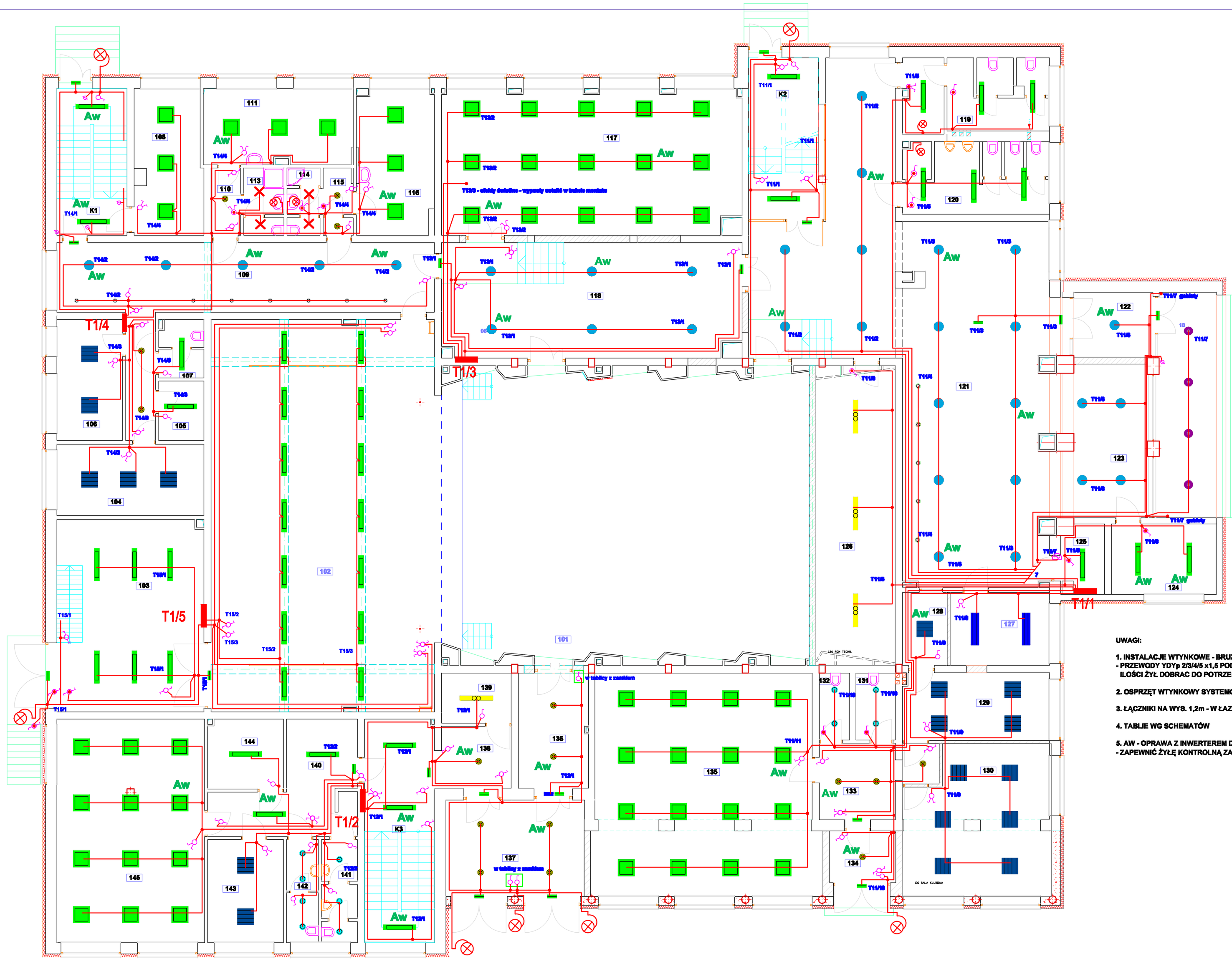

Zestawienie Opraw Proj. [Parter]

Nr. Pom.	Nazwa Pomieszczenia		Ix
101	WIDOWNIA	wg odrębnego rysunku	
102	SCENA	14xLong 2x36W EVG PMO, 2xEW1	200
103	ZAPLECZE	6xLong 2x36W EVG PMO, 2xEW1	200
104	DYREKTOR	2xRN BAP 4x24W EVG IP20	500
105	P.SOCJALNE	1xLong 2x36W EVG PMO	100
106	ADMINISTRACJA	2xRN BAP 4x24W EVG IP20	300
107	WC	1xLong 2x36W EVG PMO 2x DN 2x26W VVG IP20 - korytarz	100
108	ADMINISTRACJA	3xLong 4x18W EVG PMO	500
109	KORYTARZ	8xSign Round 40W+22W recessed, EW1 8x Small Matrix 1x8W	200
110	KOMUNIK.	DN 2x26W VVG IP20	100
111	GARDEROBA	3xLong 4x18W EVG PMO	500
113	WC ŁAZIENKA	2xHK 006 1xHP002	100
114	WC ŁAZIENKA	2xHK 006 1xHP002	100
115	KOMUNIK	2xDN 2x26W VVG IP20	100
116	GARDEROBA	3xLong 4x18W EVG PMO	500
117	SALA TAŃCA	18xLong 4x18W EVG PMO	500
118	KORYTARZ	6xSign Round 40W+22W recessed, 2xEW1	200
119	WC	3xLong 2x36W EVG PMO 1xHP002	200
120	WC	3xLong 2x36W EVG PMO 1xHP002	200
121	HALL	16xSign Round 40W+22W recessed, EW1,EW2 8x Small Matrix 1x8W	200
122	KOMUNIKACJA	1xSign Round 40W+22W recesed, EW1 4xERA 2x26W VVG IP65 - WEJŚCIE	200
123	SZATNIA	4xSign Round 40W+22W recessed	200
124	P.TECHNICZNE	2xLong 2x36W EVG PMO	200
125	PORTIERNIA	1xLong 2x36W EVG PMO	200
126	POM.TECHNICZNE	3xComfort 2x36W EVG PC	200
127	P.INSTRUKTORÓW	1xRN BAP 2x26W EVG IP20	500
128	KASA	1xRN BAP 4x24W EVG IP20	500
129	P.BIUROWE	4xRN BAP 4x24W EVG IP20	500
130	S.KLUBOWA	6xRN BAP 4x24W EVG IP20	500
131	WC	2xDN GLO 2x18W VVG IP40	200
132	WC	2xDN GLO 2x18W VVG IP40	200
133	KOMUNIKACJA	3x DN 2x26W VVG IP20 1xEW1	200
134	WIATROŁAP	1x DN 2x26W VVG IP20 1xEW1	200
135	PRAC.PLASTYCZNA	16xLong 4x18W EVG PMO	500
136	KOMUNIKACJA	2x DN 2x26W VVG IP20, 1xEW1, 1xEXIT	200
137	WIATROŁAP	4x DN 2x26W VVG IP20, 2xEW1	200
138	WIATROŁAP	1x DN 2x26W VVG IP20, 1xEW1	200
139	P.TECHNICZNE	1xComfort 2x36W EVG PC	100
140	KOMUNIKACJA	2xLong 2x36W EVG PMO 1xEW1	200
141	WC	3xDN GLO 2x18W VVG IP40	100
142	WC	4xDN GLO 2x18W VVG IP40	100
143	KSIĘGOWOŚĆ	2xRN BAP 4x24W EVG IP20	500
144	ARCHIWUM	1xLong 2x36W EVG PMO	200
145	S.BALETOWA	12xLong 4x18W EVG PMO	500
K1	KL.SCHODOWA	2xLong 2x36W EVG PMO 1xEW1	200
K2	KL.SCHODOWA	2xLong 2x36W EVG PMO 2xEW1	200
K3	KL.SCHODOWA	3xLong 2x36W EVG PMO 1xEW1	200
	ośw. zewnętrzne	7xZU-2W 35/35	

UWAGI:

1. INSTALACJE WTYNKOWE - BRUZDY W TYNKU
- PRZEWODY YDYp 2/3/4/5 x1,5 POD WARSTWĄ MIN . 0,5cm TYNKU
ILOŚCI ŻYŁ DOBRAC DO POTRZEB FUKCJONALNYCH

2. OSPRZĘT WTYNKOWY SYSTEMOWY - MOSAIC

3. ŁĄCZNIKI NA WYS. 1,2m - W ŁAZIENKACH OSPRZĘT SZCZELNY

4. TABLIE WG SCHEMATÓW

5. AW - OPRAWA Z INWERTEREM DO PRACY AWARYJNEJ 2h,
- ZAPEWNIĆ ŻYŁĘ KONTROLNĄ ZASIANIA INWERTERA

"MAAG" S. C.
01-228 Warszawa
ul.Klonowicza 2 / 58

INWESTOR / LOKALIZACJA OBIEKTU BUDOWLANEGO:
Miasto i Gmina Połaniec ul. Ruszczańska 27, 28-230 Połaniec
CKIS w Połańcu ul. Czarnieckiego 5, 28-230 Połaniec

NAZWA OBIEKTU / PROJEKTU:
PRZEBUDOWA KINA "PEGAZ" W CENTRUM KULTURY I SZTUKI W POŁAŃCU

NAZWA RYSUNKU:
PLAN INSTALACJI OŚWIETLENIOWYCH - PARTER

Faza: PW | Branża: E
Skala: 1:100 | Nr Rys: E.01.4

	IMIĘ I NAZWISKO	NR UPR.	PODPIS:
PROJEKTANT:	mgr inż. Andrzej Gucwa	187A/Tbg/94	
SPRAWDZAJĄCY:	mgr inż. Ireneusz Luchowski	28/Tbg/79	

data:styczeń 2009

PRAWA AUTORSKIE ZASTRZEŻONE Ustawa z dnia 4.II.1994r.

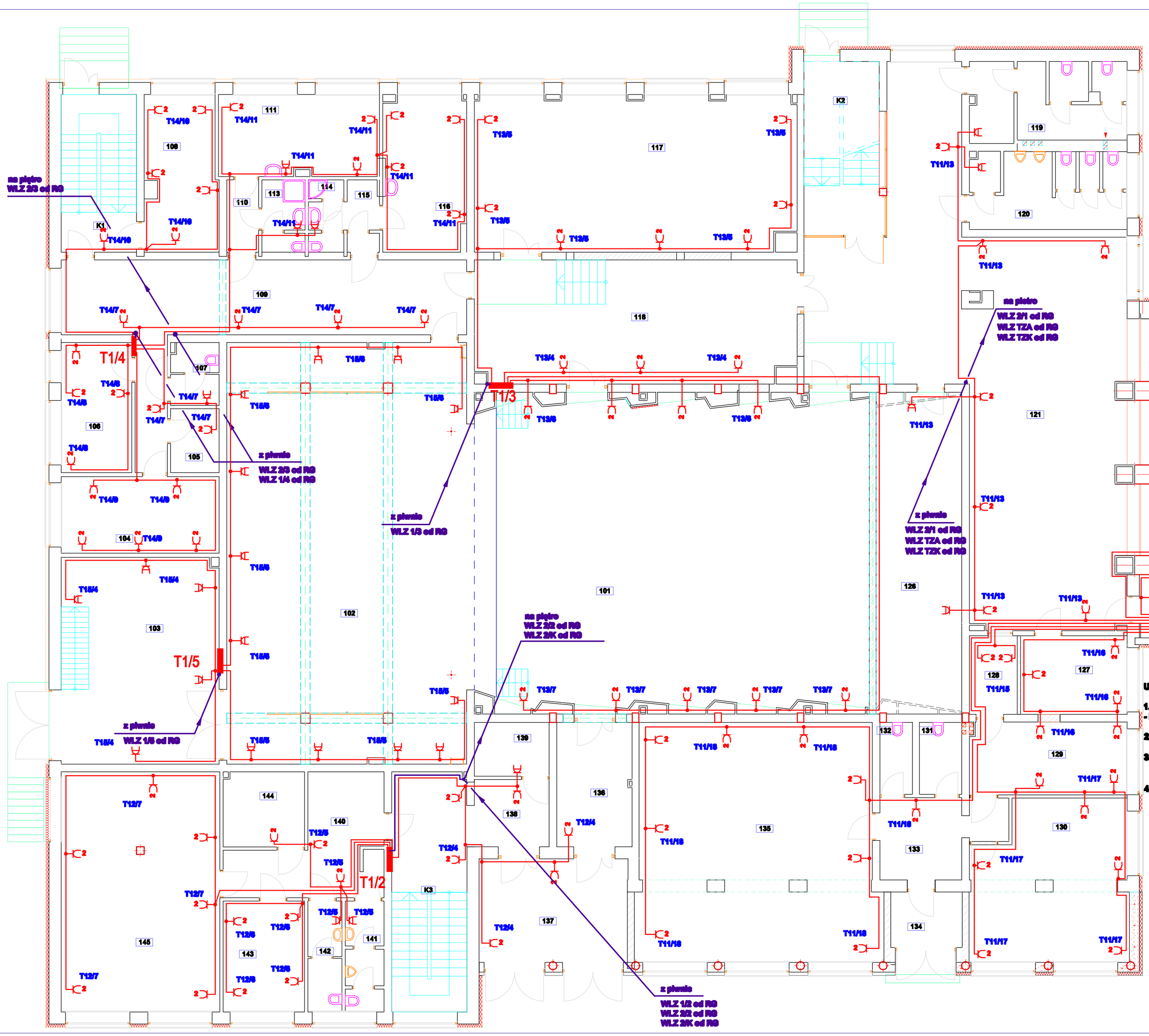

UWAGI:

1. INSTALACJE WTYNKOWE - BRUZDY W TYNKU
- PRZEWODY YDYp 3x2,5 POD WARSTWĄ MIN . 0,5cm TYNKU

2. OSPRZĘT WTYNKOWY SYSTEMOWY - MOSAIC

3. GNIAZDA OGÓLNE NA WYS. 0,3m
I NA WYS. 1,4m W ŁAZIENKACH (w łazienkach zaznaczone)

4. TABLICE I LINIE ZASILAJĄCE WG SCHEMATÓW

"MAAG" S. C. 01-228 Warszawa ul.Klonowicza 2 / 58	INWESTOR / LOKALIZACJA OBIEKTU BUDOWLANEGO: Miasto i Gmina Połaniec ul. Ruszczańska 27, 28-230 Połaniec CKiS w Połańcu ul. Czarnieckiego 5, 28-230 Połaniec
NAZWA OBIEKTU / PROJEKTU:	PRZEBUDOWA KINA "PEGAZ" W CENTRUM KULTURY I SZTUKI W POŁAŃCU
NAZWA RYSUNKU:	PIĘTRO - PLAN INSTALACJI GNIAZDOWEJ - PARTER
Faza: PW / Branża: E	Skala: 1:100 / Nr Rys: E.01.5

	IMIĘ I NAZWISKO	NR UPR.	PODPIS:
PROJEKTANT:	mgr inż. Andrzej Gucwa	187A/ Tbg/94	
SPRAWDZAJĄCY:	mgr inż. Ireneusz Luchowski	28/Tbg/79	

data:styczeń 2009

PRAWA AUTORSKIE ZASTRZEŻONE Ustawa z dnia 4.II.1994r.

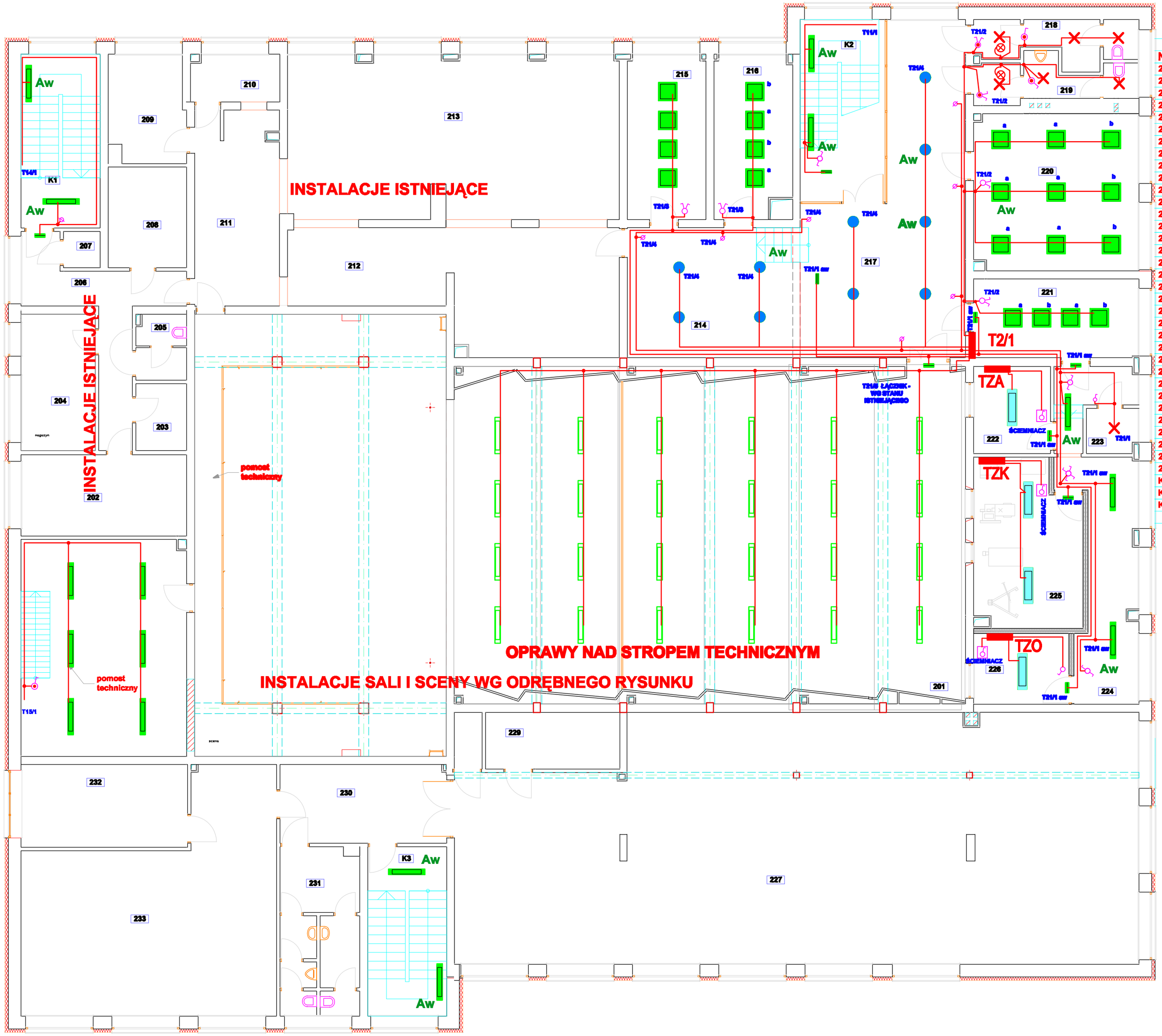

Zestawienie Opraw Proj. Piętro

Nr. Pom.	Nazwa Pomieszczenia	Oprawy	Ix
201	BALKON	wg odrębnego rysunku	
202	MAGAZYN	istniejące	
203	P.SOCJALNE	istniejące	
204	MAGAZYN	istniejące	
205	WC	istniejące	
206	KOMUNIKACJA	istniejące	
207	MAGAZYN	istniejące	
208	MAGAZYN	istniejące	
209	KUCHNIA	istniejące	
210	KUCHNIA	istniejące	
211	ZAPLECZE	istniejące	
212	HALL	istniejące	
213	KAWIARNIA	istniejące	
214	KOMUNIKACJA	4xSign Round 40W+22W SURFACE	200
215	S.MUZYCZNA	4xLong 4x18W EVG PMO	500
216	S.NAGRAŃ	4xLong 4x18W EVG PMO	500
217	HALL	6xSign Round 40W+22W SURFACE, 1xEW2	200
218	WC	3xHK 006 1xHP002	200
219	WC	3xHK 006 1xHP002	200
220	P.MUZYCZNA	9xLong 4x18W EVG PMO	500
221	P.MUZYCZNA	4xLong 4x18W EVG PMO, 1xEW1	500
222	KAB.ELEKTROAKUSTYK	RN BAP 2x36W EVG IP20, 1xEW1	500
223	WC	1xHP002	100
224	KOMUNIKACJA	3xLong 2x36W EVG PMO, 1xEW1	200
225	KAB.KINOOPERATORÓW	2xRN BAP 2x36W EVG IP20, 1xEW1	500
226	KAB.ELEKTRYKA	RN BAP 2x36W EVG IP20, 1xEW1	300
227	BIBLIOTEKA	wg odrębnego rysunku	
228	MAGAZYN	wg odrębnego rysunku	
229	POM.GOSP	wg odrębnego rysunku	
230	HALL	wg odrębnego rysunku	
231	WC	wg odrębnego rysunku	
232	KOMUNIKACJA	wg odrębnego rysunku	
233	DYREKTOR	wg odrębnego rysunku	
234	S.KOMPUTEROWA	wg odrębnego rysunku	
K1	KL.SCHODOWA	2xLong 2x36W EVG PMO, 1xEW1	200
K2	KL.SCHODOWA	2xLong 2x36W EVG PMO, 1xEW1	200
K3	KL.SCHODOWA	2xLong 2x36W EVG PMO	200
	POMOSTY	30xLong 2x36W EVG PMO	

UWAGI:

1. INSTALACJE WTYNKOWE - BRUZDY W TYNKU
- PRZEWODY YDYp 2/3/4/5 x1,5 POD WARSTWĄ MIN . 0,5cm TYNKU
ILOŚCI ŻYŁ DOBRAC DO POTRZEB FUKCJONALNYCH

2. OSPRZĘT WTYNKOWY SYSTEMOWY - MOSAIC

3. ŁĄCZNIKI NA WYS. 1,2m - W ŁAZIENKACH OSPRZĘT SZCZELNY

4. TABLIE WG SCHEMATÓW

5. AW - OPRAWA Z INWERTEREM DO PRACY AWARYJNEJ 2h,
- ZAPEWNIĆ ŻYŁĘ KONTROLNĄ ZASIANIA INWERTERA

"MAAG" S. C.
01-228 Warszawa
ul.Klonowicza 2 / 58

INWESTOR / LOKALIZACJA OBIEKTU BUDOWLANEGO:
Miasto i Gmina Połaniec ul. Ruszczańska 27, 28-230 Połaniec
CKiS w Połańcu ul. Czarnieckiego 5, 28-230 Połaniec

NAZWA OBIEKTU / PROJEKTU:
PRZEBUDOWA KINA "PEGAZ" W CENTRUM KULTURY I SZTUKI W POŁAŃCU

NAZWA RYSUNKU:
PIĘTRO - PLAN INSTALACJI OŚWIETLENIOWYCH - I PIĘTRO

Faza: PW | Branża: E | Skala: 1:100 | Nr Rys: E.01.6

	IMIĘ I NAZWISKO	NR UPR.	PODPIS:
PROJEKTANT:	mgr inż. Andrzej Gucwa	187A/ Tbg/94	
SPRAWDZAJĄCY:	mgr inż. Ireneusz Luchowski	28/Tbg/79	

data:styczeń 2009

PRAWA AUTORSKIE ZASTRZEŻONE
Ustawa z dnia 4.II.1994r.

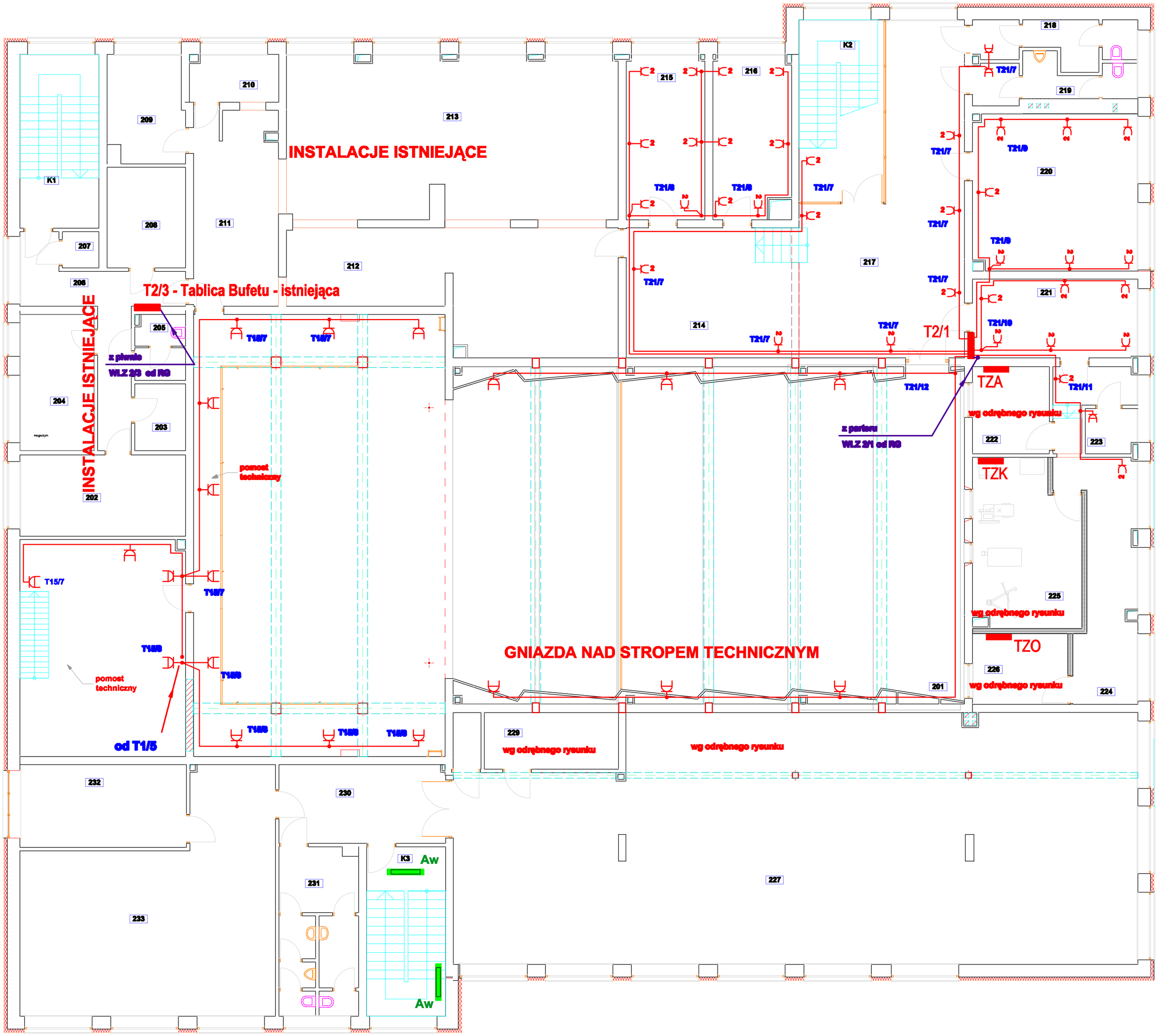

UWAGI:

1. INSTALACJE WTYNKOWE - BRUZDY W TYNKU
- PRZEWODY YDYp 3x2,5 POD WARSTWĄ MIN . 0,5cm TYNKU

2. OSPRZĘT WTYNKOWY SYSTEMOWY - MOSAIC

3. GNIAZDA OGÓLNE NA WYS. 0,3m
I NA WYS. 1,4m W ŁAZIENKACH (w łazienkach szczelne)

4. TABLICE WG SCHEMATÓW

"MAAG" S. C. 01-228 Warszawa ul.Klonowicza 2 / 58	INWESTOR / LOKALIZACJA OBIEKTU BUDOWLANEGO: Miasto i Gmina Połaniec ul. Ruszczańska 27, 28-230 Połaniec CKiS w Połańcu ul. Czarnieckiego 5, 28-230 Połaniec
NAZWA OBIEKTU / PROJEKTU: PRZEBUDOWA KINA "PEGAZ" W CENTRUM KULTURY I SZTUKI W POŁAŃCU	
NAZWA RYSUNKU: PIĘTRO - PLAN INSTALACJI GNIAZDOWYCH - I PIĘTRO	Faza: PW; Branża: E; Skala: 1:100; Nr Rys: E.01.7

	IMIĘ I NAZWISKO	NR UPR.	PODPIS:
PROJEKTANT:	mgr inż. Andrzej Gucwa	187A/Tbg/94	
SPRAWDZAJĄCY:	mgr inż. Ireneusz Luchowski	28/Tbg/79	
		data:styczeń 2009	

PRAWA AUTORSKIE ZASTRZEŻONE Ustawa z dnia 4.II.1994r.

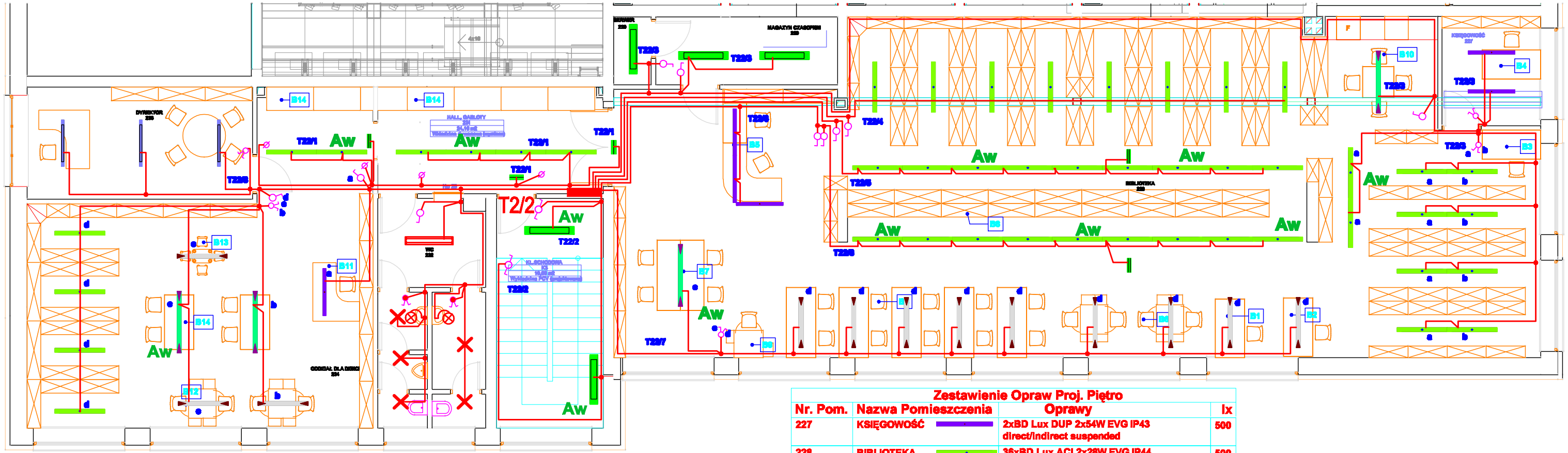

LEGENDA PROJEKT WNĘTRZ BIBLIOTEKA:

WYPOŻYCZALNIA DLA DOROSŁYCH
32288 WOLUMINÓW
CZYTELNIA
4288 WOLUMINÓW

- B1 STANOWISKO INFORMATYKA
- B2 STANOWISKO DO SPRAW ZAKUPU I EWIDENCJI ZBIORÓW
- B3 STANOWISKO DO OPRACOWANIA ZBIORÓW
- B4 STANOWISKO KIEROWNIKA
- B5 MEBLOŚCIENNY BIBLIOTEKARZY OBSŁUGUJĄCYCH CZYTELNIKÓW
- B6 STANOWISKA REFERYTORSKIE DLA CZYTELNIKÓW
- B7 KĄCIK PRASOWY DLA CZYTELNIKÓW
- B8 REGAŁY NA CZASOPISMA 10 MIEJSC DLA CZYTELNIKÓW 4000 WOLUMINÓW
- B9 STANOWISKA DO KATALOGU SZUKAJ/PRZEGLĄDAJ DLA CZYTELNIKÓW
- B10 KĄCIK SOCJALNY DLA PRACOWNIKÓW

ODDZIAŁ DLA DZIECI
KSIĘGOZBIÓR 7348 WOLUMINÓW
W TYM PODRĘCZNY 1000 WOLUMINÓW

- B11 MEBLOŚCIENNY BIBLIOTEKARZA OBSŁUGUJĄCEGO
- B12 4 STANOWISKA KOMPUTEROWE DLA CZYTELNIKÓW
- B13 4 MIEJSCA SIEDZĄCE DLA DZIECI
- B14 4 MIEJSCA SIEDZĄCE DLA RODZICÓW
- B15 MEBLOŚCIENNY NA GRAFIKI EKSPERYMENTALNE

UWAGI:

1. INSTALACJE WTYNKOWE - BRUZDY W TYNKU - PRZEWODY YDYp 2/3/4/5 x1,5 POD WARSTWĄ MIN . 0,5cm TYNKU ILOŚCI ŻYŁ. DOBRAĆ DO POTRZEB FUNCJONALNYCH
2. OSPRZĘT WTYNKOWY SYSTEMOWY - MOSAIC
3. ŁĄCZNIKI NA WYS. 1,2m - W ŁAZIENKACH OSPRZĘT SZCZELNY
4. TABLIE WG SCHEMATÓW
5. AW - OPRAWA Z INWERTEREM DO PRACY AWARYJNEJ 2h, - ZAPEWNIĆ ŻYŁĘ KONTROLNĄ ZASIANIA INWERTERA

Zestawienie Opraw Proj. Piętro

Nr. Pom.	Nazwa Pomieszczenia	Oprawy	lx
227	KSIĘGOWOŚĆ	2xBD Lux DUP 2x54W EVG IP43 direct/indirect suspended	500
228	BIBLIOTEKA	36xBD Lux ACI 2x28W EVG IP44 sanded diffuser suspended 3xBD Lux DUP 2x54W EVG IP43 direct/indirect suspended 9xBD Lux ACI 2x28W EVG IP44 transparent dyffuser suspended 2xBD Lux ACI 2x35W EVG IP44 transparent dyffuser suspended 2xEW2, 1xEW1	500
229	MAGAZYN	2xLong 2x36W EVG PMO	200
230	SERWER	1xLong 2x36W EVG PMO	200
231	HALL	6xBD Lux ACI 2x28W EVG IP44 sanded diffuser suspended, EW1, EW2	200
232	WC	1xSDS236 5xHK 006 2xHP002	200
233	DYREKTOR	3xPROLICHT IDAHO 2x54W EVG IP20 suspended up/down microprisma	500
234	ODDZIAŁ DLA DZIECI	4xBD Lux ACI 2x28W EVG IP44 sanded diffuser suspended 1xBD Lux DUP 2x54W EVG IP43 direct/indirect suspended 3xBD Lux ACI 2x28W EVG IP44 transparent dyffuser suspended 2xBD Lux ACI 2x35W EVG IP44 transparent dyffuser suspended	500
K3	KL.SCHODOWA	2xLong 2x36W EVG PMO	200

"MAAG" S. C.
01-228 Warszawa
ul.Klonowicza 2 / 58

INWESTOR / LOKALIZACJA OBIEKTU BUDOWLANEGO:
Miasto i Gmina Połaniec ul. Ruszczańska 27, 28-230 Połaniec
CKiS w Połańcu ul. Czarnieckiego 5, 28-230 Połaniec

NAZWA OBIEKTU / PROJEKTU:
PRZEBUDOWA KINA "PEGAZ" W CENTRUM KULTURY I SZTUKI W POŁAŃCU

NAZWA RYSUNKU:
PIĘTRO - PLAN INSTALACJI OŚWIETLENIOWYCH - BIBLIOTEKA

Faza:	Branża:
PB	E
Skala: 1:100	Nr Rys: E.01.8

	IMIĘ I NAZWISKO	NR UPR.	PODPIS:
PROJEKTANT:	mgr inż. Andrzej Gucwa	187A/ Tbg/94	
SPRAWDZAJĄCY:	mgr inż. Ireneusz Luchowski	28/Tbg/79	

data:styczeń 2009

PRAWA AUTORSKIE ZASTRZEŻONE Ustawa z dnia 4.II.1994r.

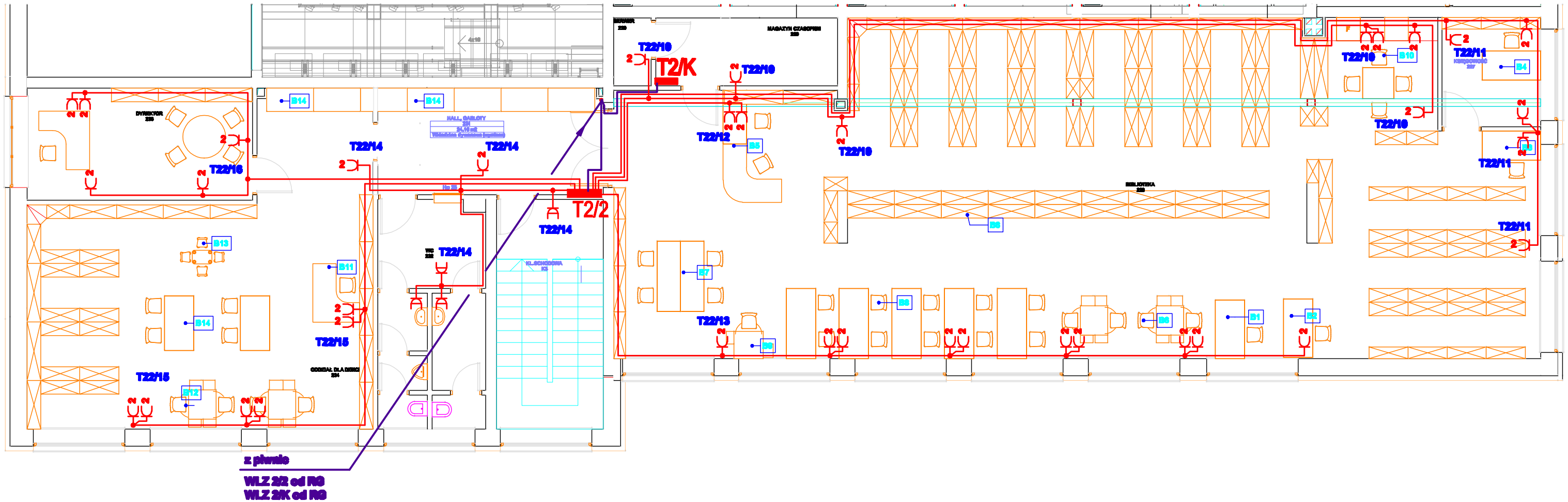

LEGENDA PROJEKT WNĘTRZ BIBLIOTEKA:

WYPOŻYCZALNIA DLA DOROSŁYCH
20000 WOLUMINÓW
CZYTELNIA
4266 WOLUMINÓW

- B1 STANOWISKO INFORMATYKA
- B2 STANOWISKO DO SPRAW ZAKUPU I INWENTARYZACJI ZBIORÓW
- B3 STANOWISKO DO OPRACOWANIA ZBIORÓW
- B4 STANOWISKO KIEROWNIKA
- B5 MEBLOŚCI BIBLIOTEKARSKIE OBSŁUGUJĄCYCH CZYTELNIKÓW
- B6 STANOWISKA KOMPUTEROWE DLA CZYTELNIKÓW
- B7 KĄCIK PRASOWY DLA CZYTELNIKÓW
- B8 SZAFKI DLA PRZECHOWANIA PLECAKÓW 10 SZAFEK DLA CZYTELNIKÓW 4266 WOLUMINÓW
- B9 STANOWISKO DO KATALOG KOMPUTEROWY DLA CZYTELNIKÓW
- B10 KĄCIK SOCJALNY DLA PRACOWNIKÓW

ODDZIAŁ DLA DZIECI
KSIĘGOZBIÓR 7348 WOLUMINÓW
W TYM POGRĘCZNY 1000 WOLUMINÓW

- B11 MEBLOŚCI BIBLIOTEKARSKA OBSŁUGUJĄCYCH
- B12 4 STANOWISKA KOMPUTEROWE DLA CZYTELNIKÓW
- B13 4 MEBLOWA ŚWIETLICA DLA DZIECI
- B14 4 MEBLOWA ŚWIETLICA DLA NAUCZYCIELI
- B15 MEBLOŚCI DO GRA LUB WYPOŻYCZALNIE

UWAGI:

1. INSTALACJE WTYNKOWE - BRUZDY W TYNKU
- PRZEWODY YDYp 3x2,5 POD WARSTWĄ MIN . 0,5cm TYNKU

2. OSPRZĘT WTYNKOWY SYSTEMOWY - MOSAIC

3. GNIAZDA OGÓLNE NA WYS. 0,3m
I NA WYS. 1,4m W ŁAZIENKACH (w łazienkach szczelne)

4. TABLICE WG SCHEMATÓW

"MAAG" S. C.
01-228 Warszawa
ul.Klonowicza 2 / 58

INWESTOR / LOKALIZACJA OBIEKTU BUDOWLANEGO:
Miasto i Gmina Połaniec ul. Ruszczańska 27, 28-230 Połaniec
CKiS w Połańcu ul. Czarnieckiego 5, 28-230 Połaniec

NAZWA OBIEKTU / PROJEKTU:
PRZEBUDOWA KINA "PEGAZ" W CENTRUM KULTURY I SZTUKI W POŁAŃCU

NAZWA RYSUNKU:
PIĘTRO - PLAN INSTALACJI GNIAZDOWYCH - BIBLIOTEKA

Faza:	Branża:
PB	E
Skala:	Nr Rys:
1:100	E.01.9

	IMIĘ I NAZWISKO	NR UPR.	PODPIS:
PROJEKTANT:	mgr inż. Andrzej Gucwa	187A/ Tbg/94	
SPRAWDZAJĄCY:	mgr inż. Ireneusz Luchowski	28/Tbg/79	

data:styczeń 2009

PRAWA AUTORSKIE ZASTRZEŻONE Ustawa z dnia 4.II.1994r.

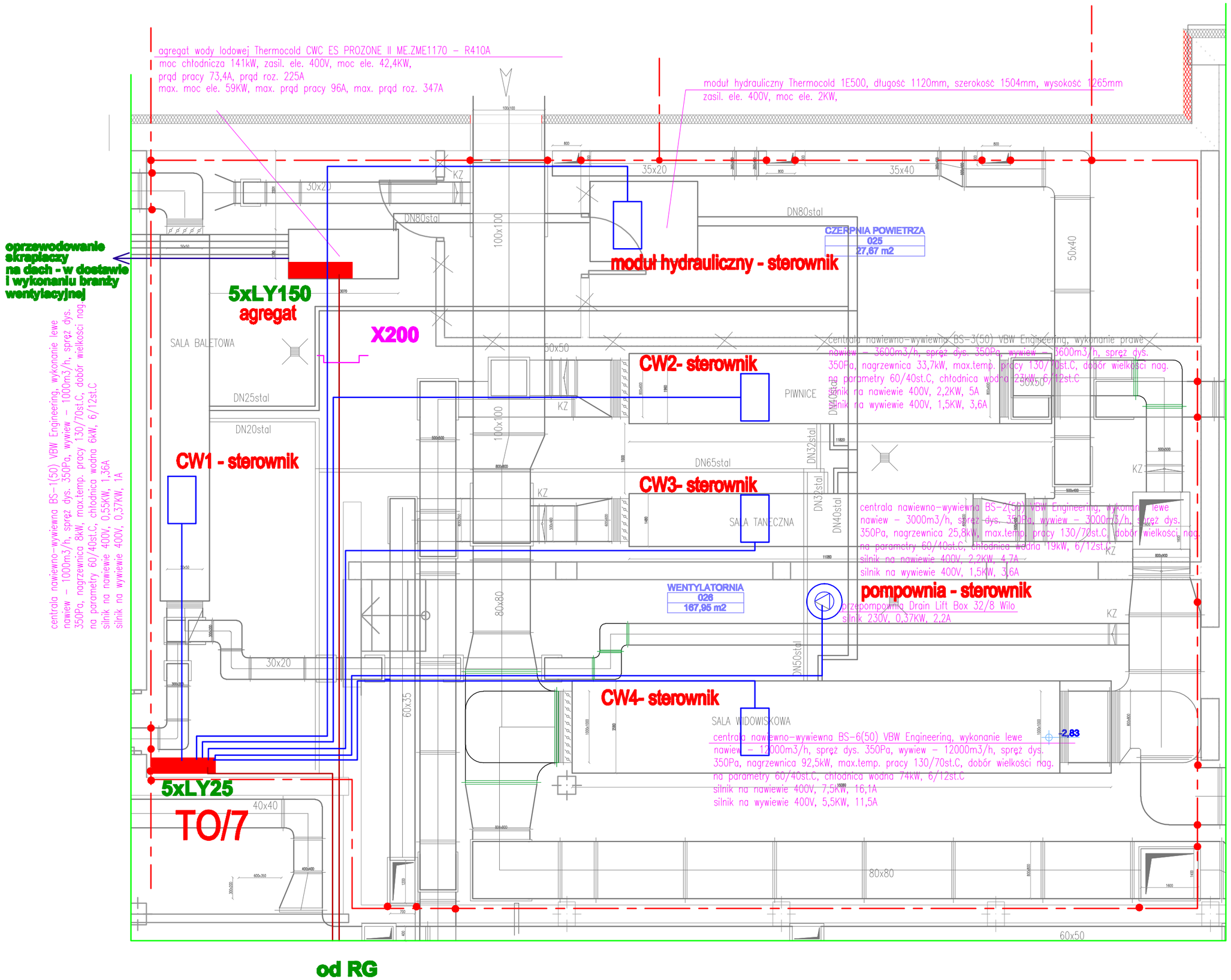

od RG

UWAGI:

1. OPRZEWODOWANIE - W KORYTKACH PERFOROWANYCH I W RURACH INSTALACYJNYCH
2. PRZEWODY UKŁADAĆ W KOORDYNACJI Z BRANŻĄ WENTYLACYJNĄ
3. INSTALACJE WYRÓWNAWCZE BEDNARKĄ 25x4mm - ŁĄCZYĆ MASY METALOWE
   - INSTALACJĘ PRZYŁACZYĆ DO INSTALACJI ODGROMOWEJ
4. INSTALACJĘ WYRÓWNAWCZĄ WPROWADZIĆ DO POMIESZCZENIA TYRYSTOROWNI

"MAAG" S. C. 01-228 Warszawa ul.Klonowicza 2 / 58	INWESTOR / LOKALIZACJA OBIEKTU BUDOWLANEGO: Miasto i Gmina Połaniec ul. Ruszczańska 27, 28-230 Połaniec CKiS w Połańcu ul. Czarnieckiego 5, 28-230 Połaniec
NAZWA OBIEKTU / PROJEKTU:	PRZEBUDOWA KINA "PEGAZ" W CENTRUM KULTURY I SZTUKI W POŁAŃCU
NAZWA RYSUNKU: PIWNICE- WENTYLATORNIA	Faza: PW; Branża: E; Skala: 1:50; Nr Rys: E.01.10

	IMIĘ I NAZWISKO	NR UPR.	PODPIS:
PROJEKTANT:	mgr inż. Andrzej Gucwa	187A/Tbg/94	
SPRAWDZAJĄCY:	mgr inż. Ireneusz Luchowski	28/Tbg/79	
		data:styczeń 2009	

PRAWA AUTORSKIE ZASTRZEŻONE Ustawa z dnia 4.II.1994r.

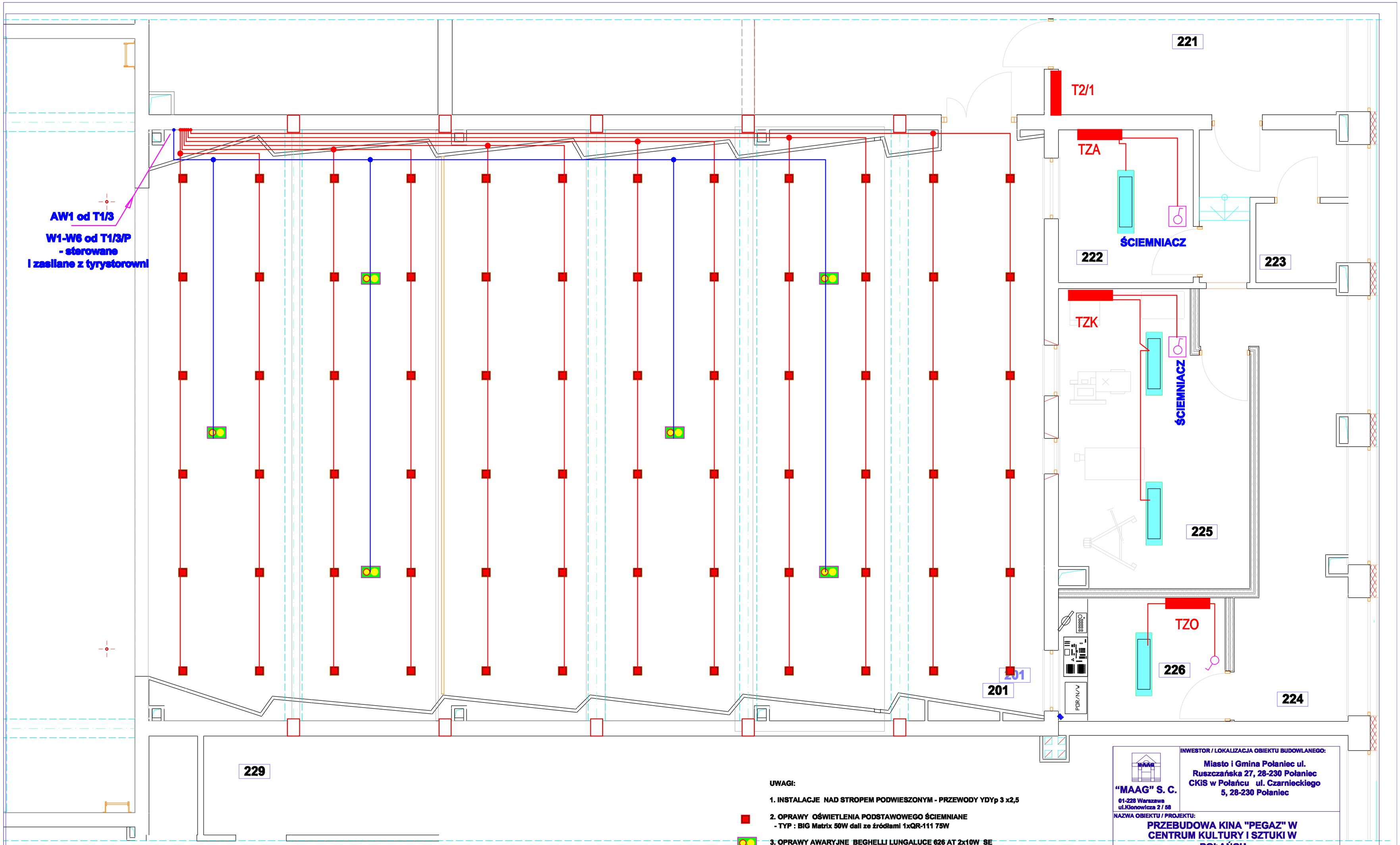

UWAGI:

1. INSTALACJE NAD STROPEM PODWIESZONYM - PRZEWODY YDYp 3 x2,5

2. OPRAWY OŚWIETLENIA PODSTAWOWEGO ŚCIEMNIANE
- TYP : BIG Matrix 50W dall ze źródłami 1xQR-111 75W

3. OPRAWY AWARYJNE BEGHELLI LUNGALUCE 626 AT 2x10W SE
AUTONOMIA 1h POLE OŚWIETLENIA Z WYS. 7m - 12x4m

"MAAG" S. C.
01-228 Warszawa
ul.Klonowicza 2 / 58

INWESTOR / LOKALIZACJA OBIEKTU BUDOWLANEGO:
Miasto i Gmina Połaniec ul. Ruszczańska 27, 28-230 Połaniec
CKiS w Połańcu ul. Czarnieckiego 5, 28-230 Połaniec

NAZWA OBIEKTU / PROJEKTU:
PRZEBUDOWA KINA "PEGAZ" W CENTRUM KULTURY I SZTUKI W POŁAŃCU

NAZWA RYSUNKU:
PIĘTRO - PLAN INSTALACJI OŚWIETLENIOWYCH - SALA KINOWA

Faza:	Branża:
PW	E
Skala: 1:50	Nr Rys: E.01.11

	IMIĘ I NAZWISKO	NR UPR.	PODPIS:
PROJEKTANT:	mgr inż. Andrzej Gucwa	187A/ Tbg/94	
SPRAWDZAJĄCY:	mgr inż. Ireneusz Luchowski	28/Tbg/79	

data:styczeń 2009

PRAWA AUTORSKIE ZASTRZEŻONE Ustawa z dnia 4.II.1994r.

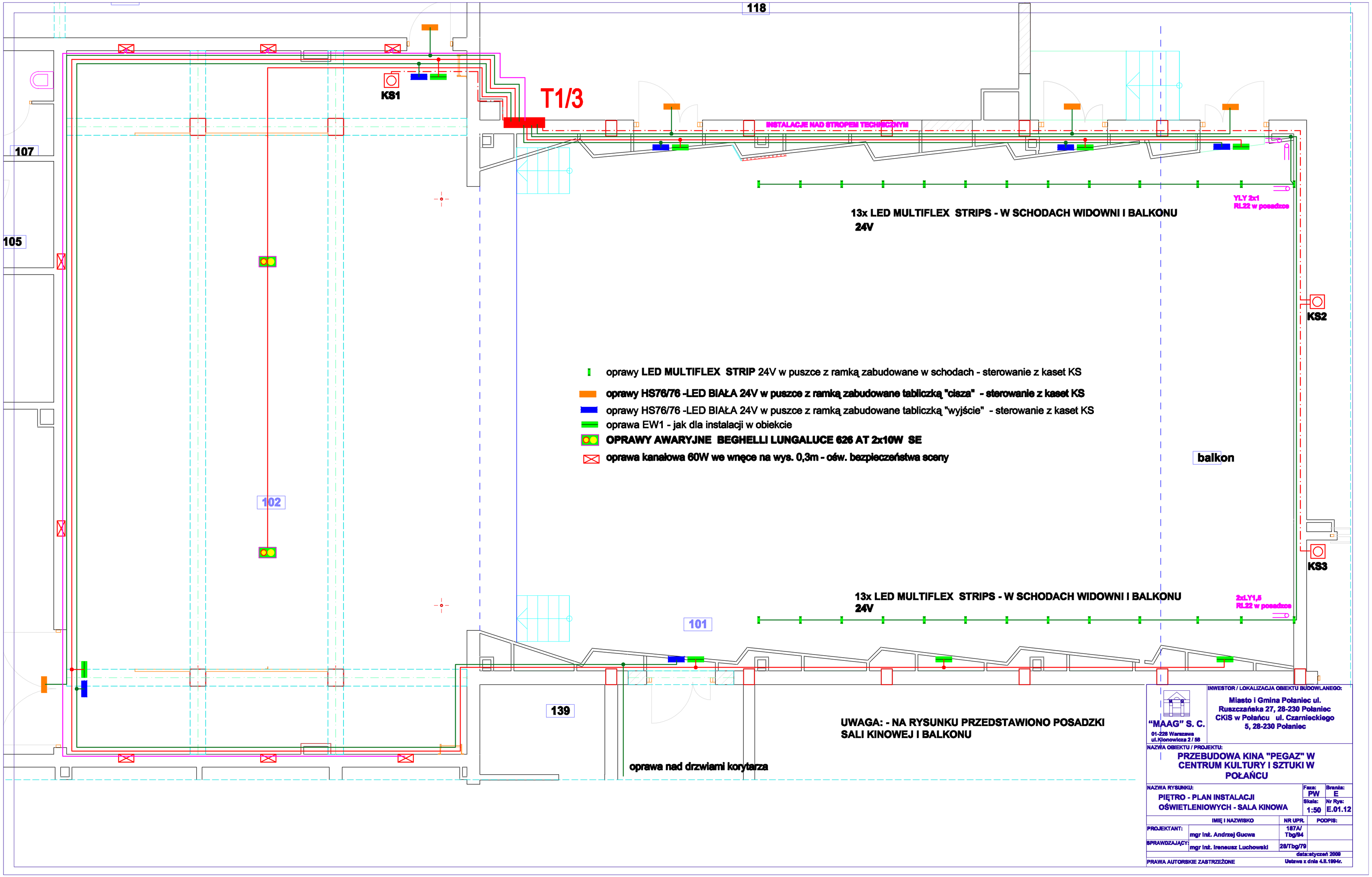

"MAAG" S. C. 01-228 Warszawa ul.Klonowicza 2 / 58	INWESTOR / LOKALIZACJA OBIEKTU BUDOWLANEGO: Miasto i Gmina Połaniec ul. Ruszczańska 27, 28-230 Połaniec CKiS w Połańcu ul. Czarnieckiego 5, 28-230 Połaniec
NAZWA OBIEKTU / PROJEKTU:	PRZEBUDOWA KINA "PEGAZ" W CENTRUM KULTURY I SZTUKI W POŁAŃCU
NAZWA RYSUNKU:	PIĘTRO - PLAN INSTALACJI OŚWIETLENIOWYCH - SALA KINOWA
Faza: PW / Branża: E	Skala: 1:50 / Nr Rys: E.01.12

	IMIĘ I NAZWISKO	NR UPR.	PODPIS:
PROJEKTANT:	mgr inż. Andrzej Gucwa	187A/ Tbg/94	
SPRAWDZAJĄCY:	mgr inż. Ireneusz Luchowski	28/Tbg/79	

data:styczeń 2009

PRAWA AUTORSKIE ZASTRZEŻONE Ustawa z dnia 4.II.1994r.

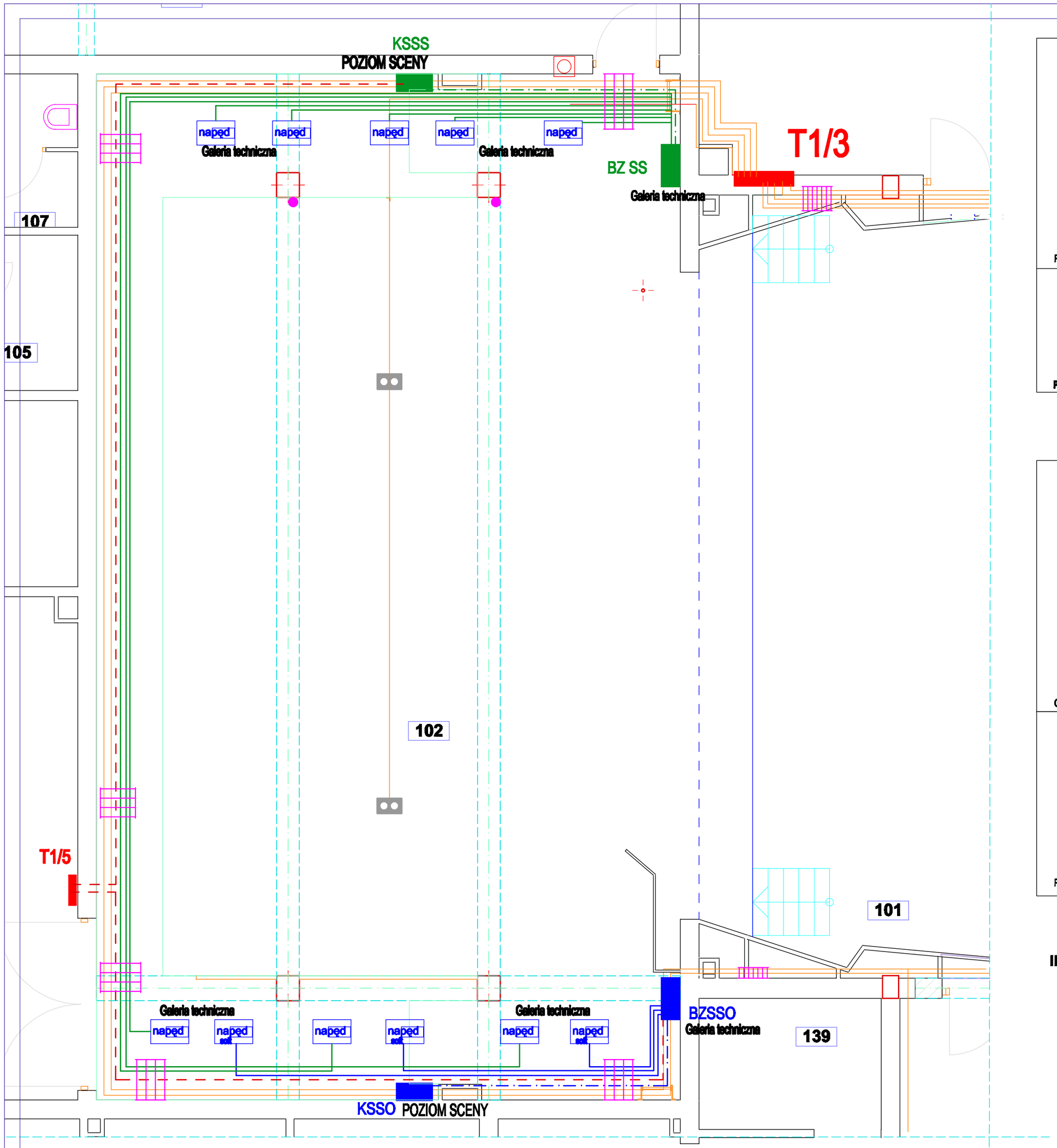

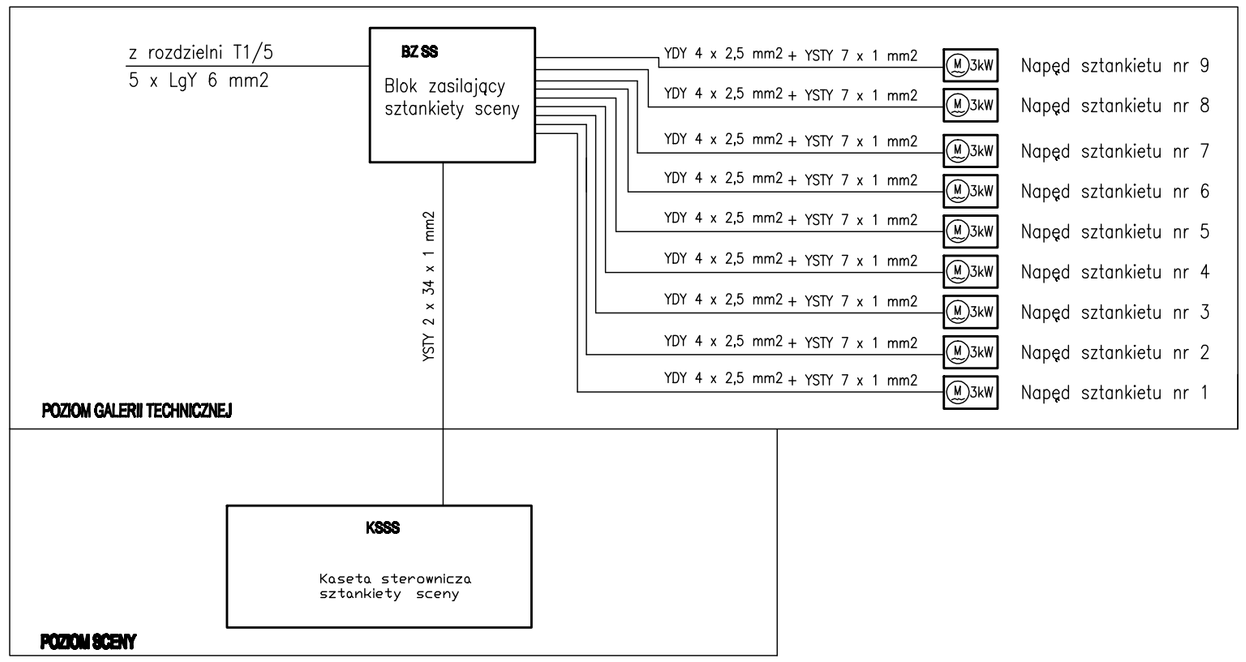

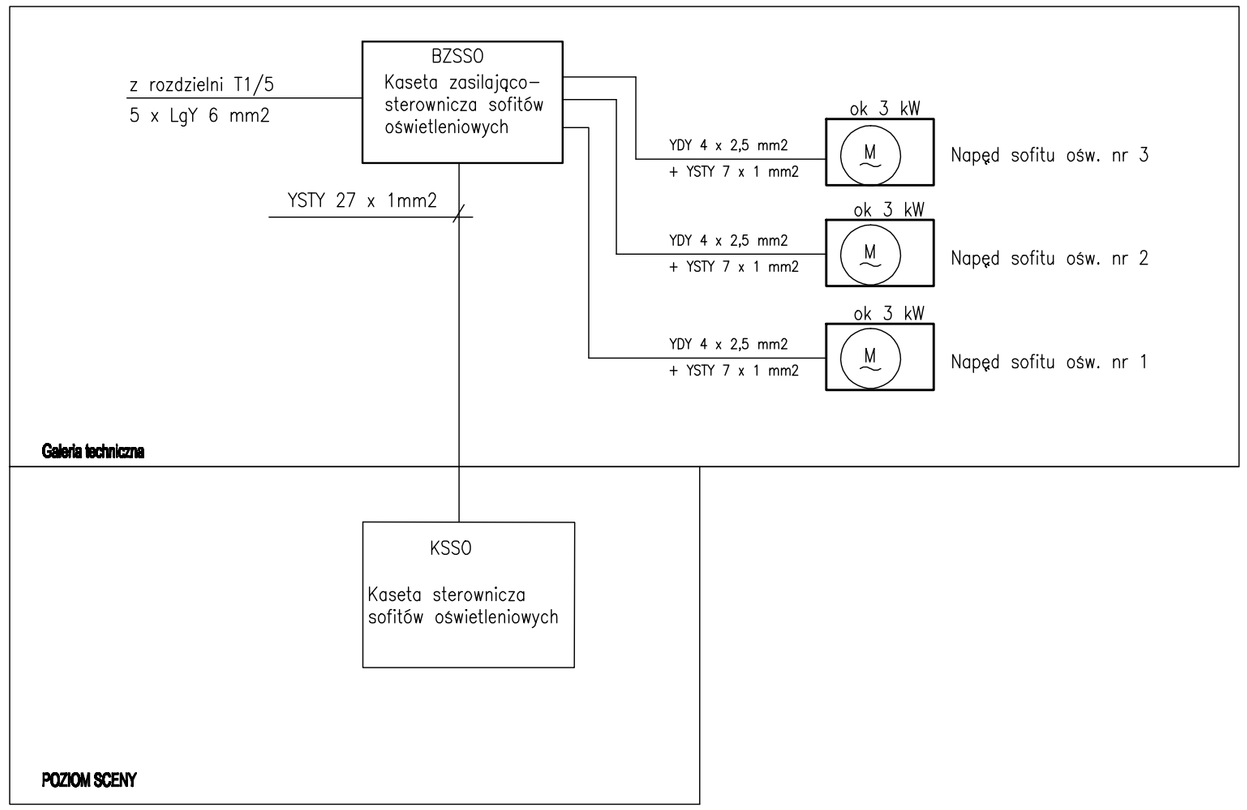

INSTALACJE NA DRABINKACH KABLOWYCH NA GALERI TECHNICZNEJ

softy oświetleniowe – napęd (od BZSSO) YDY 4 x 2,5 mm2 + YSTY 7 x 1 mm2
softy oświetleniowe – napęd (od BZSS) YDY 4 x 2,5 mm2 + YSTY 7 x 1 mm2
YSTY 27 x 1mm2
YSTY 2 x 34 x 1 mm2
5 x LgY 6 mm2

"MAAG" S. C. 01-228 Warszawa ul.Klonowicza 2 / 58	INWESTOR / LOKALIZACJA OBIEKTU BUDOWLANEGO: Miasto i Gmina Połaniec ul. Ruszczańska 27, 28-230 Połaniec CKiS w Połańcu ul. Czarnieckiego 5, 28-230 Połaniec
NAZWA OBIEKTU / PROJEKTU:	PRZEBUDOWA KINA "PEGAZ" W CENTRUM KULTURY I SZTUKI W POŁAŃCU
NAZWA RYSUNKU:	PIĘTRO - PLAN INSTALACJI ZASILANIE I STEROWANIE SOFTÓW
Faza:	PW
Branża:	E
Skala:	1:50
Nr Rys:	E.01.13

	IMIĘ I NAZWISKO	NR UPR.	PODPIS:
PROJEKTANT:	mgr inż. Andrzej Gucwa	187A/ Tbg/94	
SPRAWDZAJĄCY:	mgr inż. Ireneusz Luchowski	28/Tbg/79	

data:styczeń 2009

PRAWA AUTORSKIE ZASTRZEŻONE Ustawa z dnia 4.II.1994r.

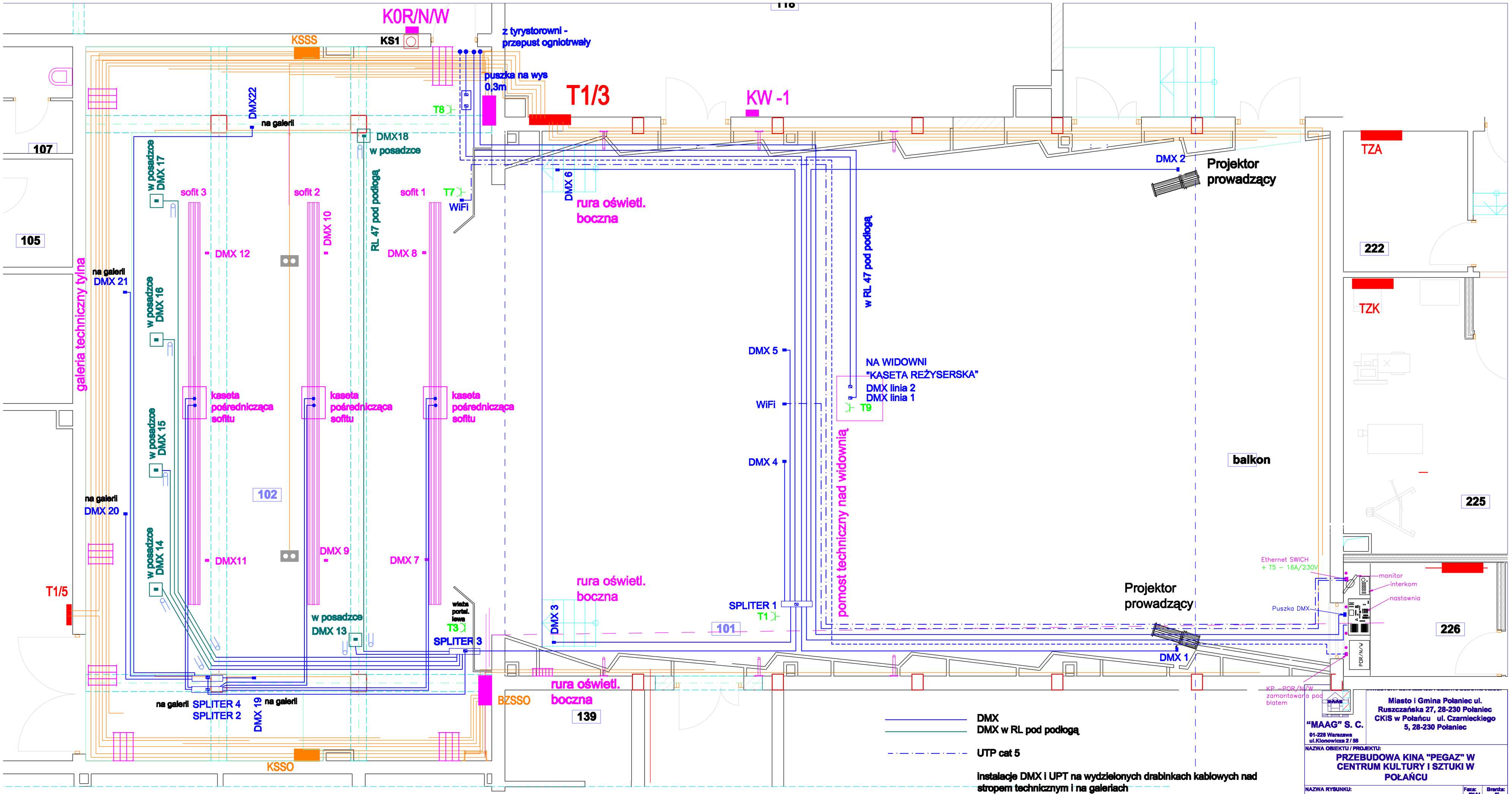
K0R/N/W
KSSS
KS1
z tyrystorowni - przepust ogniotrwały
puszka na wys 0,3m
T1/3
KW -1
T8
DMX22
na galerii
DMX18
w posadzce
107
105
w posadzce DMX 17
sofit 3
sofit 2
sofit 1
T7
WiFi
DMX 6
rura oświetl. boczna
DMX 2
Projektor prowadzący
TZA
222
TZK
DMX 12
DMX 10
RL 47 pod podłogą
DMX 8
w RL 47 pod podłogą
na galerii DMX 21
galeria techniczny tylna
w posadzce DMX 16
DMX 5
NA WIDOWNI "KASETA REŻYSERSKA"
DMX linia 2
DMX linia 1
T9
kaseta pośrednicząca sofitu
WiFi
DMX 4
pomost techniczny nad widownią
balkon
w posadzce DMX 15
102
225
na galerii DMX 20
w posadzce DMX 14
DMX11
DMX 9
DMX 7
Ethernet SWICH + T5 – 16A/230V
monitor
interkom
nastawnia
Puszka DMX
T1/5
rura oświetl. boczna
SPLITER 1
T1
Projektor prowadzący
226
wieża portal. lewa
T3
SPLITER 3
w posadzce DMX 13
101
DMX 3
DMX 1
POR/N/W
KP – POR/N/W zamontowana pod blatem
rura oświetl. boczna
BZSSO
139
na galerii SPLITER 4
SPLITER 2
DMX 19
na galerii
KSSO
DMX
DMX w RL pod podłogą
UTP cat 5
instalacje DMX i UPT na wydzielonych drabinkach kablowych nad stropem technicznym i na galeriach
7xYSTY 34x0,75 +YTKSYekw 5x2x0,8 - na wydzielonych drabinkach nad stropem technicznym
WYPUSTY KOORDYNOWAĆ WG WSKAZAŃ BRANŻY TECHNOLOGICZNEJ - OPIS I ZESTAWIENIE WYPUSÓW
WE WSZYSTKICH WYPUSTACH 1,5m ZAPASU PRZEWODÓW
"MAAG" S. C.
01-228 Warszawa ul.Klonowicza 2 / 58
Miasto i Gmina Połaniec ul. Ruszczańska 27, 28-230 Połaniec
CKiS w Połańcu ul. Czarnieckiego 5, 28-230 Połaniec
NAZWA OBIEKTU / PROJEKTU:
PRZEBUDOWA KINA "PEGAZ" W CENTRUM KULTURY I SZTUKI W POŁAŃCU
NAZWA RYSUNKU:
PLAN INSTALACJI SALI KINOWEJ INSTALACJE TECHNOLOGICZNE - DMX
Faza: PW
Branża: E
Skala: 1:50
Nr Rys: E.01.14
IMIĘ I NAZWISKO
NR UPR.
PODPIS:
PROJEKTANT: mgr inż. Andrzej Gucwa 187A/Tbg/94
SPRAWDZAJĄCY: mgr inż. Ireneusz Luchowski 28/Tbg/79
data:styczeń 2009
PRAWA AUTORSKIE ZASTRZEŻONE
Ustawa z dnia 4.II.1994r.

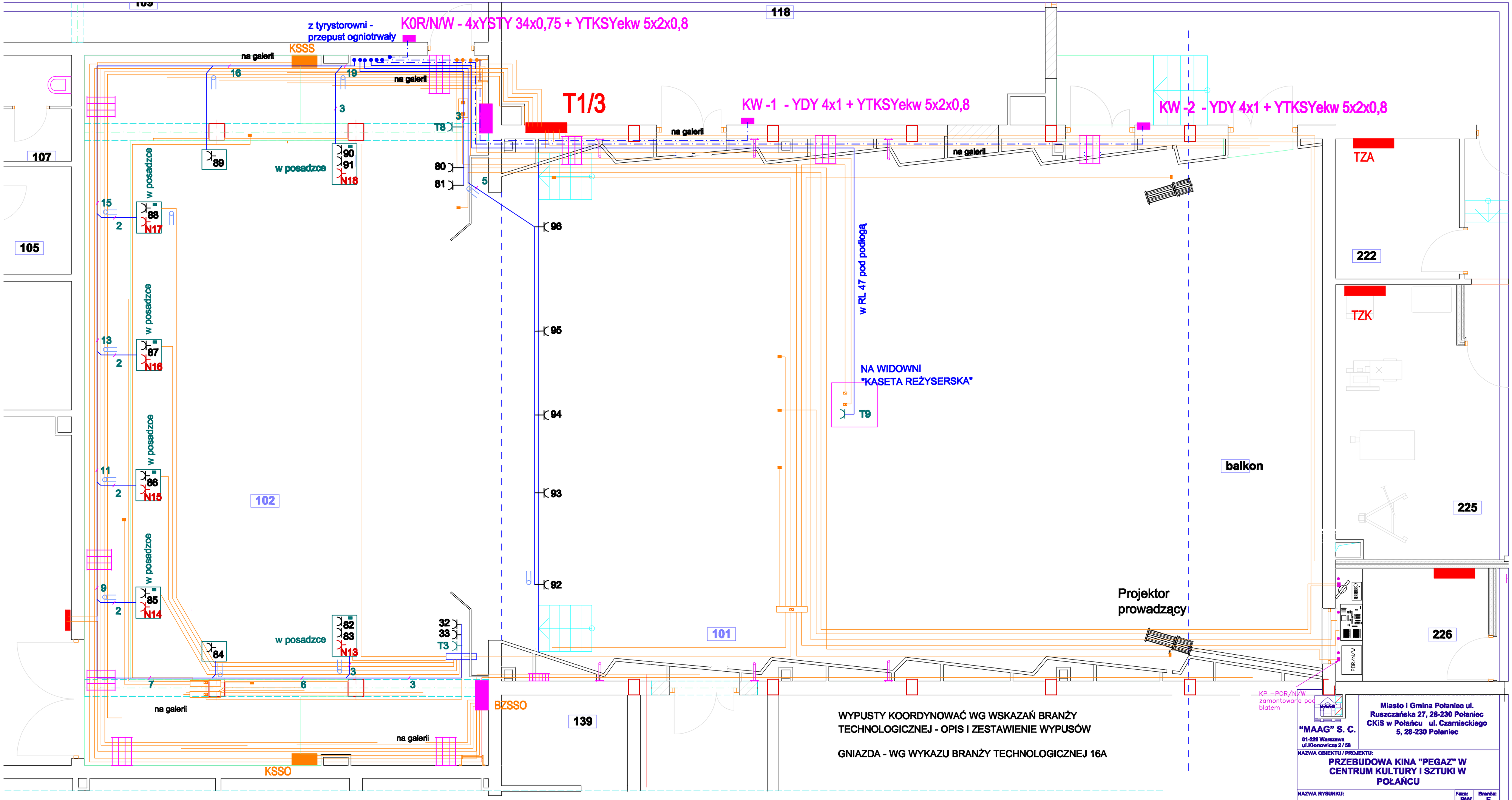
K0R/N/W - 4xYSTY 34x0,75 + YTKSYekw 5x2x0,8
z tyrystorowni - przepust ogniotrwały
KSSS
na galerii
T1/3
KW -1 - YDY 4x1 + YTKSYekw 5x2x0,8
KW -2 - YDY 4x1 + YTKSYekw 5x2x0,8
w posadzce
w RL 47 pod podłogą
NA WIDOWNI "KASETA REŻYSERSKA"
TZA
TZK
balkon
Projektor prowadzący
BZSSO
KSSO
KP - POR/N/W zamontowana pod blatem
POR/N/W
WYPUSTY KOORDYNOWAĆ WG WSKAZAŃ BRANŻY TECHNOLOGICZNEJ - OPIS I ZESTAWIENIE WYPUSÓW
GNIAZDA - WG WYKAZU BRANŻY TECHNOLOGICZNEJ 16A
"MAAG" S. C.
01-228 Warszawa ul.Klonowicza 2 / 58
Miasto i Gmina Połaniec ul. Ruszczańska 27, 28-230 Połaniec
CKiS w Połańcu ul. Czarnieckiego 5, 28-230 Połaniec
NAZWA OBIEKTU / PROJEKTU:
PRZEBUDOWA KINA "PEGAZ" W CENTRUM KULTURY I SZTUKI W POŁAŃCU
NAZWA RYSUNKU:
PLAN INSTALACJI SALI KINOWEJ INSTALACJE 230V SCENY I STEROWANIA
Faza: PW
Branża: E
Skala: 1:50
Nr Rys: E.01.15
IMIĘ I NAZWISKO
NR UPR.
PODPIS:
PROJEKTANT: mgr inż. Andrzej Gucwa 187A/Tbg/94
SPRAWDZAJĄCY: mgr inż. Ireneusz Luchowski 28/Tbg/79
data: styczeń 2009
PRAWA AUTORSKIE ZASTRZEŻONE
Ustawa z dnia 4.II.1994r.

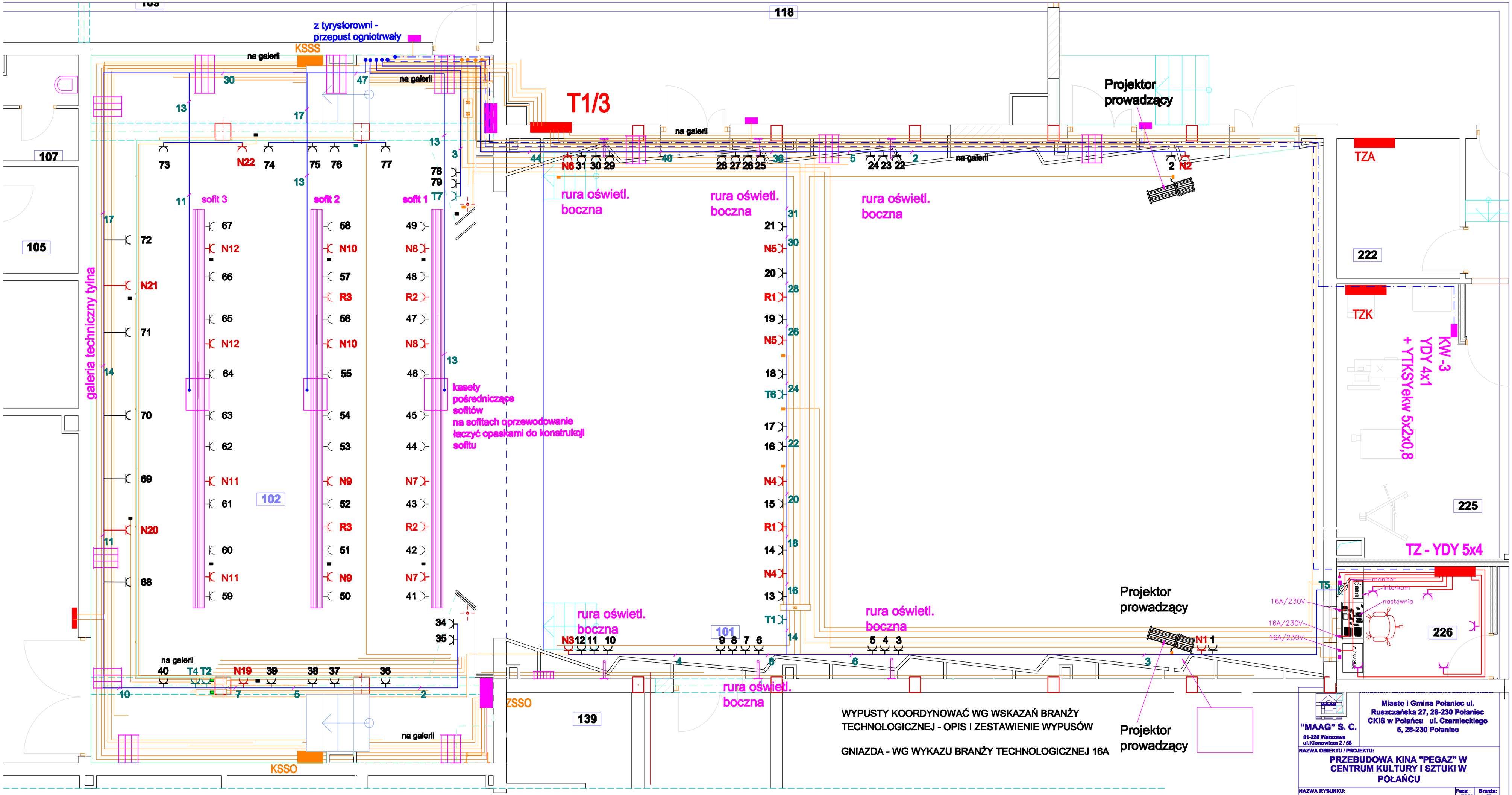

"MAAG" S. C. 01-228 Warszawa ul.Kionowicza 2/ 58	Miasto i Gmina Połaniec ul. Ruszczańska 27, 28-230 Połaniec CKiS w Połańcu ul. Czamieckiego 5, 28-230 Połaniec		
NAZWA OBIEKTU / PROJEKTU: PRZEBUDOWA KINA "PEGAZ" W CENTRUM KULTURY I SZTUKI W POŁAŃCU			
NAZWA RYSUNKU: PLAN INSTALACJI SALI KINOWEJ INSTALACJE 230V SCENY I STEROWANIA		Faza: PW	Branża: E
		Skala: 1:50	Nr Rys: E.01.16
	IMIĘ I NAZWISKO	NR UPR.	PODPIS:
PROJEKTANT:	mgr inż. Andrzej Gucwa	187A/ Tbg/94	
SPRAWDZAJĄCY:	mgr inż. Ireneusz Luchowski	28/Tbg/79	
		data:styczeń 2009	
PRAWA AUTORSKIE ZASTRZEŻONE		Ustawa z dnia 4.II.1994r.	

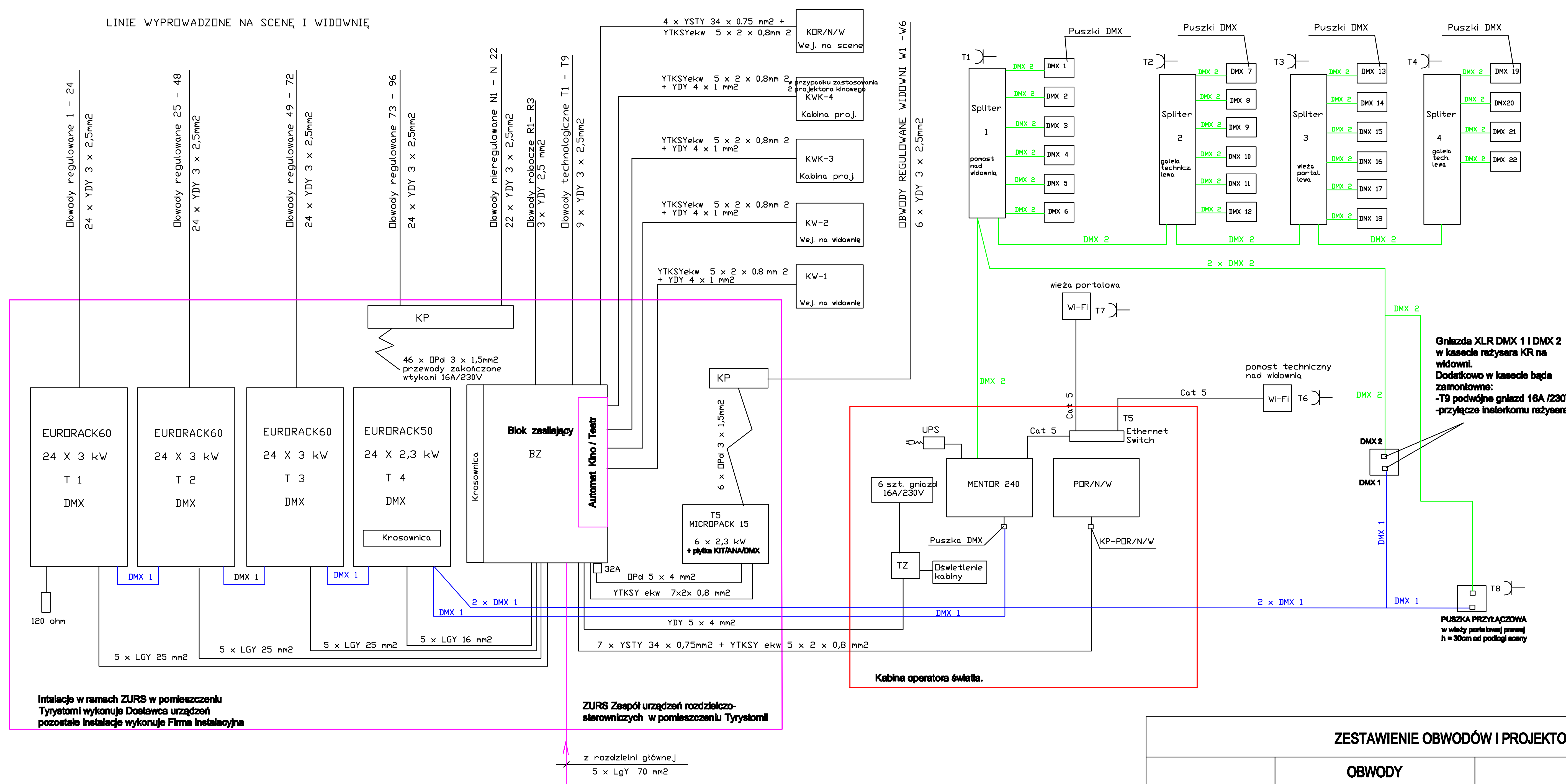

ZESTAWIENIE URZĄDZEŃ OŚWIETLENIA SCENY

lp.	Nazwa \ Lokalizacja	Pomieszczenie Tyrystorni	Stanowisko operatora oświetlenia	Widownia	Scena	Uwagi
1.	Blok rozdzielczo-sterowniczy Eurorack 50+ /242M /C	1				Urządzenie stacjonarne 1022x555x132, waga 34kg, 24 x 2,3kW , blok obwodów regulowanych sceny
2.	Blok rozdzielczo-sterowniczy Eurorack 60 / 243 M	3				Urządzenie stacjonarne 1022x555x132, waga 43kg, 24 x 3kW, blok obwodów regulowanych sceny
3.	Blok rozdzielczo-sterowniczy Micropack M15 /62M /C	1				Urządzenie przenośne 356x143x490, waga 13kg, 6 x 2,3kW, blok wyposażony w płytkę analogową, blok obwodów regulowanych widowni
4.	Kaseta przyłączowa KP	1				Kaseta wykonana indywidualnie przez firmę dostarczającą i montującą urządzenia rozdzielczo - sterownicze
5.	Blok zasilający BZ z krosownicą i automatem kino/teatr	1				Blok wykonany indywidualnie przez firmę dostarczającą i montującą urządzenia rozdzielczo - sterownicze
6.	Pulpit nastawczo -sterowniczy MENTOR 240 z UPS		1			Urządzenie przenośne 780x475x130, waga 9kg, sterowanie 240 obwodami regulowanymi + urządzenia efektowe (skanery, ruchome projektory itp) z lampka oswietlenia pulpitu i zdalnym sterowaniem
7.	Pulpit obwodów roboczych/ nieregulowanych/widowni POR/N/W		1			Pulpit wykonany indywidualnie przez firmę dostarczającą i montującą urządzenia rozdzielczo - sterownicze, obwody regulowane widowni sterowne za pomocą potencjometrów suwakowych (6 + suma)
8.	Tablica TZ		1			Zasilanie kabiny operatora oświetlenia
9.	Ethernet SWICH		1			Zdalne sterowanie nastawnią oświetleniową
10.	Spliter 1 - DMX			1		zainstalowany na pomoście nad widownią
11.	Kaseta reżysera KR			1		Kaseta wykonana indywidualnie przez firmę dostarczającą i montującą urządzenia rozdzielczo - sterownicze
12.	Kaseta widowni KW-1			wejście na widownię		Kasety wykonane indywidualnie przez firmę dostarczającą i montującą urządzenia rozdzielczo - sterownicze, obwody regulowane widowni sterowane za pomoca potencjometrów suwakowych (6 + suma)
13.	Kaseta widowni KW-2			wejście na widownię		
14.	WiFi			pomost technicz. nad widownią		z puszką przyłączową
15.	Spliter 2, spliter 3 - DMX				1	zainstalowane na galerii technicznej
16.	Kaseta obwodów roboczych/ nieregul./widowni KOR/N/W				1	Kaseta wykonana indywidualnie przez firmę dostarczającą i montującą urządzenia rozdzielczo - sterownicze, zamontowana przy wejściu na scenę
17.	Spliter 4-DMX				1	zainstalowany w wieży portalowej
18.	WiFi			mwieża portalowa		z puszką przyłączową
19.	Puszka DMX z gniazdami XLR-5 (dla DMX linia 1 i 2)			1	1	Podłączenie pulpitu operatora oświetlenia w kabinie i na scenie.
20.	Kaseta widowni KWK-3, KWK-4			kabina kinowa		Kasety wykonane indywidualnie przez firmę dostarczającą i montującą urządzenia rozdzielczo - sterownicze, obwody regulowane widowni sterowane za pomoca potencjometrów suwakowych (6 + suma)
21	Puszki DMX			6	16	Do podłączenia urządzeń efektowych
22	Kaseta KOR/N/W				1	Kaseta wykonana indywidualnie przez firmę dostarczającą i montującą urządzenia rozdzielczo - sterownicze.

W przypadku zastosowania do oświetlenia widowni opraw ze źródłami o obniżonym napięciu nie stosować transformatorów elektronicznych.

KOR/N/W Kaseta obwodów roboczych/ obw. nieregulowanych/ obwodów regulowanych widowni

Spliter 1, 2, 3, 4 - rozdział i wzmocnienie sygnału DMX

POR/N/W Kaseta obwodow roboczych, obw. nieregulowanych, obwodów regulowanych widowni

KP-POR/N/W Kaseta przyłączowa pola obwodów roboczych, obw.nieregulowanych, obw. reguloanych widowni

Gniazda technologiczne T1 - T9 zasilane z BZ

TZ Tablica zasilająca kabinę operatora oświetlenia

WiFi odbiornik -zdalne sterowanie nastawnią oświetlenia

KP Tablica przejściowa

EURORACK 60 Blok rozdzielczo-sterowniczy obwodów regulowanych sceny

EURORACK 50 Blok rozdzielczo-sterowniczy obwodów regulowanych sceny wyposażony w krosownicę

UPS Blok podtrzymania zasilenia

Memopack 15/ 62M/C + KIT/ANA/DMX-Blok rozdzielczo-sterowniczy obwodów regulowanych widowni

MENTOR 240 pulpit sterowniczy obwodów regulowanych sceny i urządzeń efektowych

KW-1, KW -2 , KWK-3,KWK-4 Kasety widowni

BILANS MOCY -	
OBWODY REGULOWANE 96 OBW.	94,40 kW
OBWODY NIEREGULOWANE N1-N22	44,00 kW
OBWODY TECHNOLOGICZNE	9,00 kW
OBWODY ROBOCZE	8,00kW
Razem Pi155,40kW kj= 0,65 Pszcz 101,01 kW	

ZESTAWIENIE OBWODÓW I PROJEKTORÓW SCENY

		OBWODY					PROJEKTORY											
lp.	LOKALIZACJA	NR. OBW regulowanego	NR. OBW. nieregul. 2kW	NR. OBW. roboczego. 2kW	NR. OBW. technol. 1kW	NR. DMX	A56C 9-66 Gy9,5 0.65kW	A59Z 16-35 Gy9,5 065kW	WARP 12-30 G9,5 0.8kW	WARP 22-50 G9,5 0.8kW	C103 7-61 Gx 9,5 1kW	F 101 13-59 Gx 9,5 1kW	C201 5-65 Gx 9,5 2kW	DS105 15-31 Gx 9,5 1kW	PAR 64 1kW	Domino naświetl. R7s 1kW	DN205 10-22 Gx 9,5 2kW	NL1000 naświetl. R7s 1kW
1.	Stanowisko projektora prowadzącego - strona lewa	1	1		5 w kabinie oświetlenia	1											1	
2.	Stanowisko projektora prowadzącego - strona prawa	2	2			2											1	
3.	3 rura pionowa lewa widowni	3 - 5							1	1	1							
4.	2 rura pionowa lewa widowni	6 - 9							2		1	1						
5.	1 rura pionowa lewa widowni	10- 12	3			3	1		1		2							1
6.	Pomost nad widownią	13 - 21	4,5	1	1, 6	4, 5			2	2			3	2				2
7.	3 rura pionowa prawa widowni	22- 24							1	1	1							
8.	2 rura pionowa prawa widowni	25 - 28							2		1	1						
9.	1 rura pionowa prawa widowni	29 - 31	6			6	1		1		2							1
10.	Wieża lewa	32- 35			3		2	2										
11.	Galeria I lewa	36 - 40	19		2,4	19			3		2							
12.	Sofit oświetleniowy 1	41 - 49	7, 8	2		7, 8			4		3	2						2
13.	Sofit oświetleniowy 2	50 - 58	9, 10	3		9, 10			3		4	2						2
14.	Sofit oświetleniowy 3	59- 67	11, 12			11, 12			3		2				4			
15.	Galeria I tylna	68 - 72	20, 21			20, 21			2						3			
17.	Galeria I prawa	73 - 77	22			22			3		2							
16.	Wieża prawa	78 - 81			7, 8	linie: DMX 1 DMX2	2	2										
18.	Podłoga sceny	82 - 91	13 do 18		9 T9 w kasecie reżysera na widowni + linia DMX 1 i linia DMX 2	13 do 18	3	3								12		ośw. robocze
19.	Proscenium	92 - 96																
	łączna moc (kW)	155,40kW	44kW	6kW	9kW		5,85kW	4,55kW	22,4kW	3,2kW	21kW	6kW	6kW	2,4kW	7kW	12kW	4kW	8kW

INWESTOR / LOKALIZACJA OBIEKTU BUDOWLANEGO:	
"MAAG" S. C. 01-228 Warszawa ul.Klonowicza 2 / 58	Miasto i Gmina Połaniec ul. Ruszczańska 27, 28-230 Połaniec CKiS w Połańcu ul. Czarnieckiego 5, 28-230 Połaniec

NAZWA OBIEKTU / PROJEKTU:			
PRZEBUDOWA KINA "PEGAZ" W CENTRUM KULTURY I SZTUKI W POŁAŃCU			
NAZWA RYSUNKU: PLAN INSTALACJI SALI KINOWEJ SCHEMAT TECHNOLOGII OŚWIETLENIA		Faza: PW	Branża: E
		Skala: 1:.	Nr Rys: E.01.17
	IMIĘ I NAZWISKO	NR UPR.	PODPIS:
PROJEKTANT:	mgr inż. Andrzej Gucwa	187A/ Tbg/94	
SPRAWDZAJĄCY:	mgr inż. Ireneusz Luchowski	28/Tbg/79	
		data:styczeń 2009	

PRAWA AUTORSKIE ZASTRZEŻONE Ustawa z dnia 4.II.1994r.

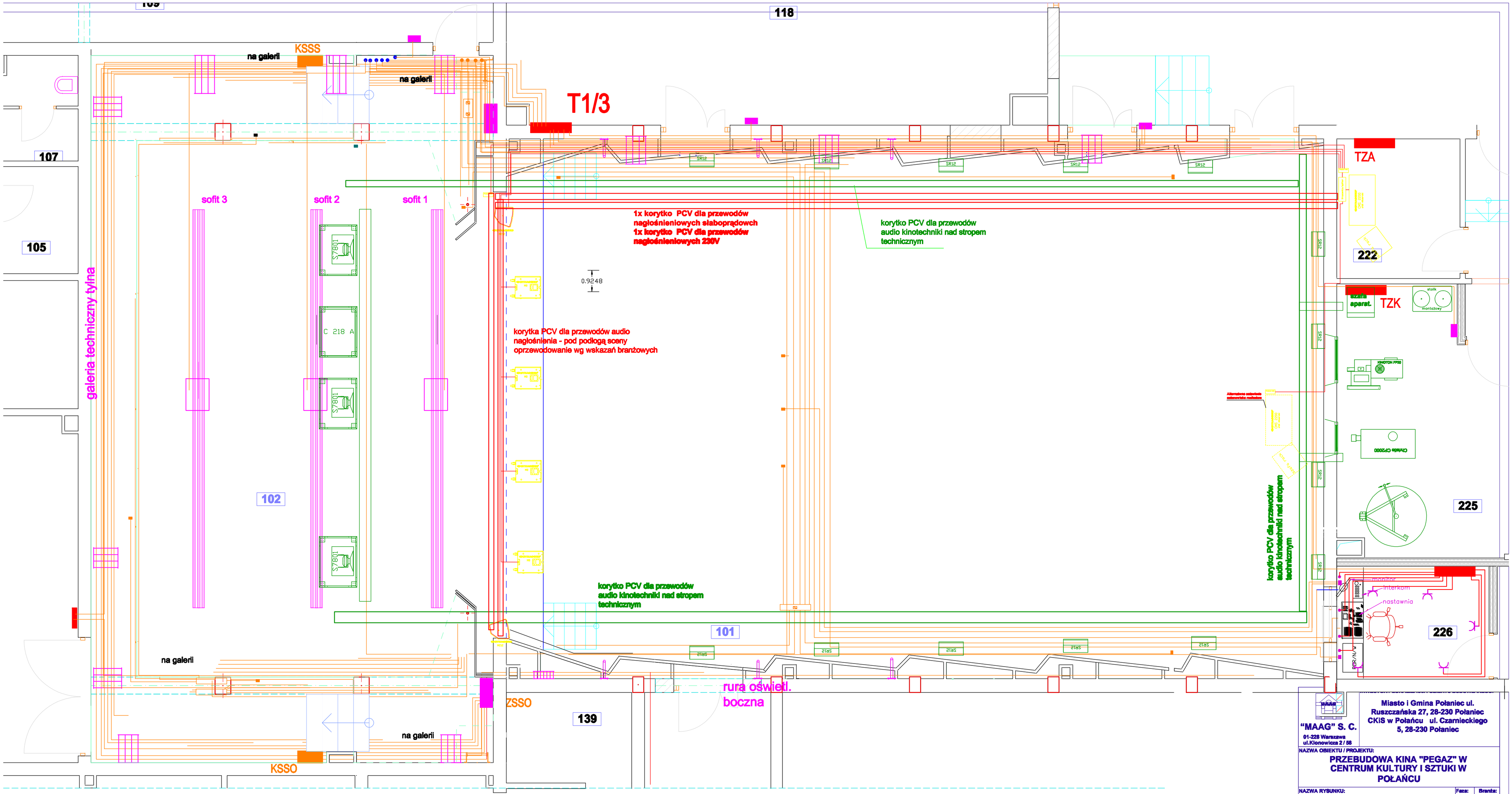

Miasto i Gmina Połaniec ul. Ruszczańska 27, 28-230 Połaniec
CKiS w Połańcu ul. Czarnieckiego 5, 28-230 Połaniec

"MAAG" S. C.
01-228 Warszawa
ul.Kionowicza 2 / 56

NAZWA OBIEKTU / PROJEKTU:
PRZEBUDOWA KINA "PEGAZ" W CENTRUM KULTURY I SZTUKI W POŁAŃCU

NAZWA RYSUNKU:
PLAN INSTALACJI SALI KINOWEJ
KORYTKA OPRZEWODOWANIA NAGŁOŚNIEŃ

Faza:	Branża:
PW	E
Skala: 1:50	Nr Rys: E.01.18

	IMIĘ I NAZWISKO	NR UPR.	PODPIS:
PROJEKTANT:	mgr inż. Andrzej Gucwa	187A/Tbg/94	
SPRAWDZAJĄCY:	mgr inż. Ireneusz Luchowski	28/Tbg/79	

data:styczeń 2009

PRAWA AUTORSKIE ZASTRZEŻONE Ustawa z dnia 4.II.1994r.

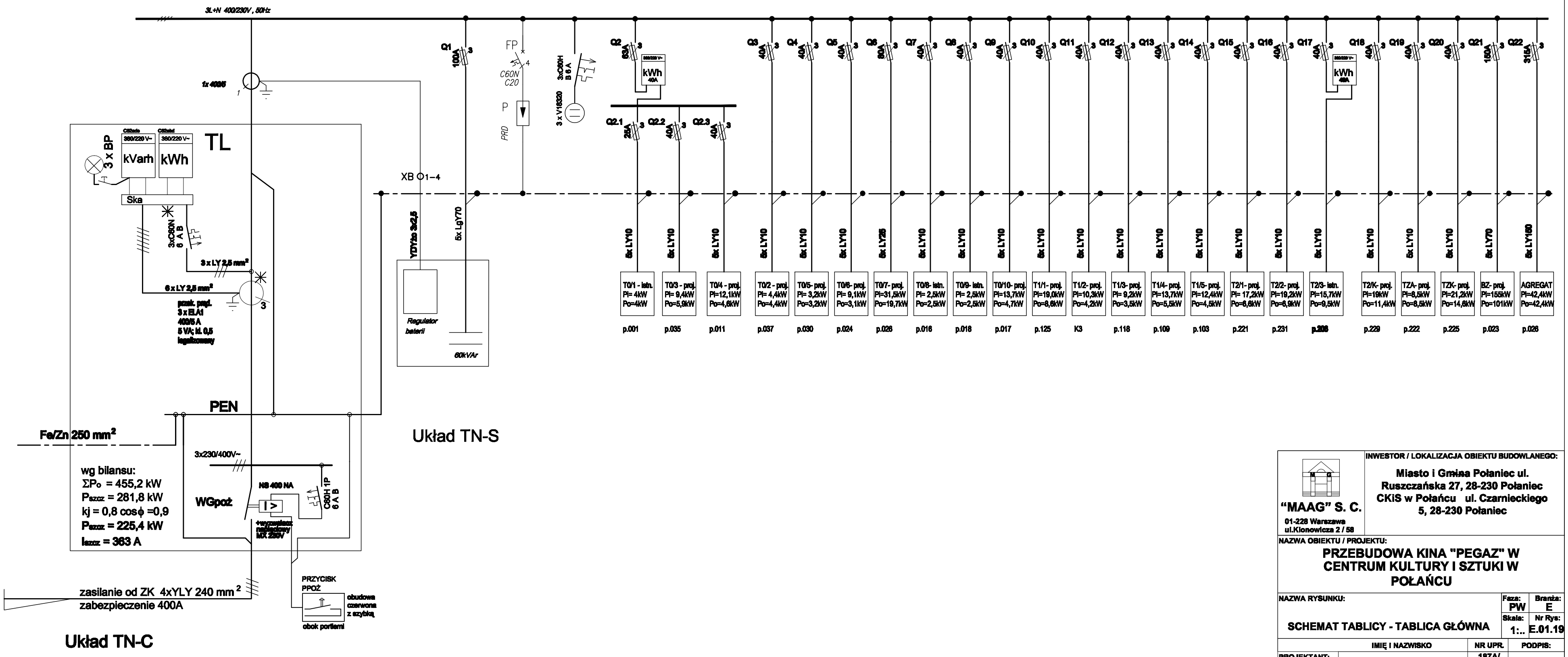

"MAAG" S. C. 01-228 Warszawa ul.Klonowicza 2 / 58	INWESTOR / LOKALIZACJA OBIEKTU BUDOWLANEGO: Miasto i Gmina Połaniec ul. Ruszczańska 27, 28-230 Połaniec CKiS w Połańcu ul. Czarnieckiego 5, 28-230 Połaniec
NAZWA OBIEKTU / PROJEKTU:	PRZEBUDOWA KINA "PEGAZ" W CENTRUM KULTURY I SZTUKI W POŁAŃCU
NAZWA RYSUNKU: SCHEMAT TABLICY - TABLICA GŁÓWNA	Faza: PW; Branża: E; Skala: 1:..; Nr Rys: E.01.19

	IMIĘ I NAZWISKO	NR UPR.	PODPIS:
PROJEKTANT:	mgr inż. Andrzej Gucwa	187A/ Tbg/94	
SPRAWDZAJĄCY:	mgr inż. Ireneusz Luchowski	28/Tbg/79	
		data:styczeń 2009	

PRAWA AUTORSKIE ZASTRZEŻONE Ustawa z dnia 4.II.1994r.

OBUDOWY NA BAZIE F.Schneider
OBUDOWA TYPU: PRISMA G PLUS NA COKOLE

"MAAG" S. C. 01-228 Warszawa ul.Klonowicza 2 / 58	INWESTOR / LOKALIZACJA OBIEKTU BUDOWLANEGO: Miasto i Gmina Połaniec ul. Ruszczańska 27, 28-230 Połaniec CKiS w Połańcu ul. Czarnieckiego 5, 28-230 Połaniec

NAZWA OBIEKTU / PROJEKTU:

PRZEBUDOWA KINA "PEGAZ" W CENTRUM KULTURY I SZTUKI W POŁAŃCU

NAZWA RYSUNKU:	Faza:	Branża:
TABLICA GŁÓWNA - ELEWACJA	PW	E
	Skala: 1:..	Nr Rys: E.01.20

	IMIĘ I NAZWISKO	NR UPR.	PODPIS:
PROJEKTANT:	mgr inż. Andrzej Gucwa	187A/ Tbg/94	
SPRAWDZAJĄCY:	mgr inż. Ireneusz Luchowski	28/Tbg/79	

data:styczeń 2009

PRAWA AUTORSKIE ZASTRZEŻONE Ustawa z dnia 4.II.1994r.

TABLICA 0/2
RW 3x12

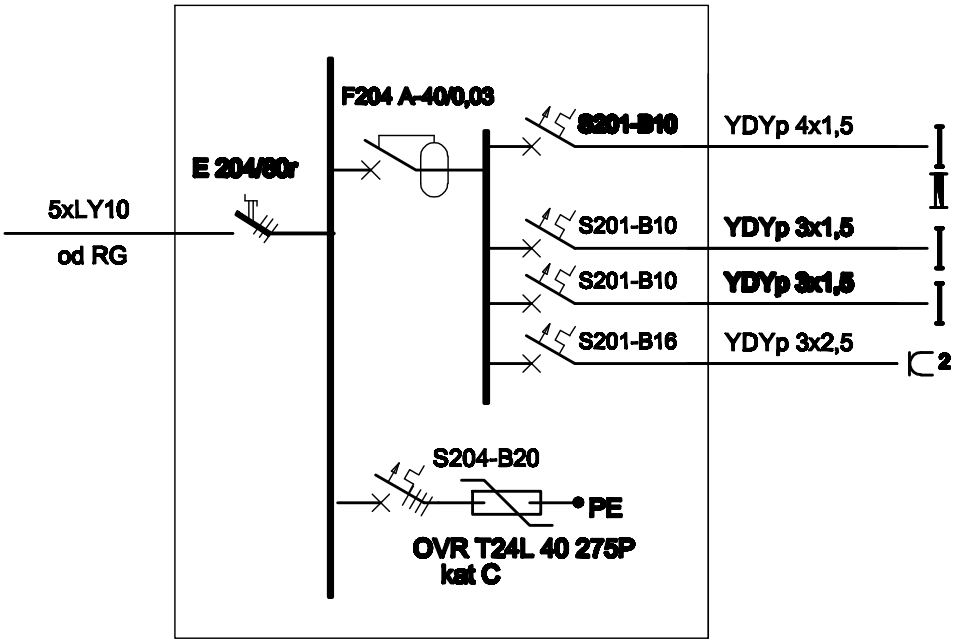

OŚWIETLENIE nr pomieszczeń	Ilość wypustów	Pi [kW]
036	3	0,2
036 ewakuacja	1	0,1
036	16	0,8
037, 038	4	0,2
2 036-038	7	2,0

TABLICA T0/2

OŚWIETLENIE
razem Pi= 1,2 kW
kj= 1 Po= 1,2 kW
GNIAZDA I SIŁA
razem Pi= 2 kW
kj= 1 Po= 3,2 kW

TABLICA T0/2

razem Pi= 4,4 kW
razem Po= 4,4 kW

Układ TN-S

"MAAG" S. C. 01-228 Warszawa ul.Klonowicza 2 / 58	INWESTOR / LOKALIZACJA OBIEKTU BUDOWLANEGO: Miasto i Gmina Połaniec ul. Ruszczańska 27, 28-230 Połaniec CKiS w Połańcu ul. Czarnieckiego 5, 28-230 Połaniec
NAZWA OBIEKTU / PROJEKTU:	PRZEBUDOWA KINA "PEGAZ" W CENTRUM KULTURY I SZTUKI W POŁAŃCU
NAZWA RYSUNKU: SCHEMAT TABLICY PWINIC T0/2	Faza: PW; Branża: E; Skala: 1:..; Nr Rys: E.01.21

	IMIĘ I NAZWISKO	NR UPR.	PODPIS:
PROJEKTANT:	mgr inż. Andrzej Gucwa	187A/ Tbg/94	
SPRAWDZAJĄCY:	mgr inż. Ireneusz Luchowski	28/Tbg/79	

data:styczeń 2009

PRAWA AUTORSKIE ZASTRZEŻONE Ustawa z dnia 4.II.1994r.

TABLICA 0/3
RW 3x18

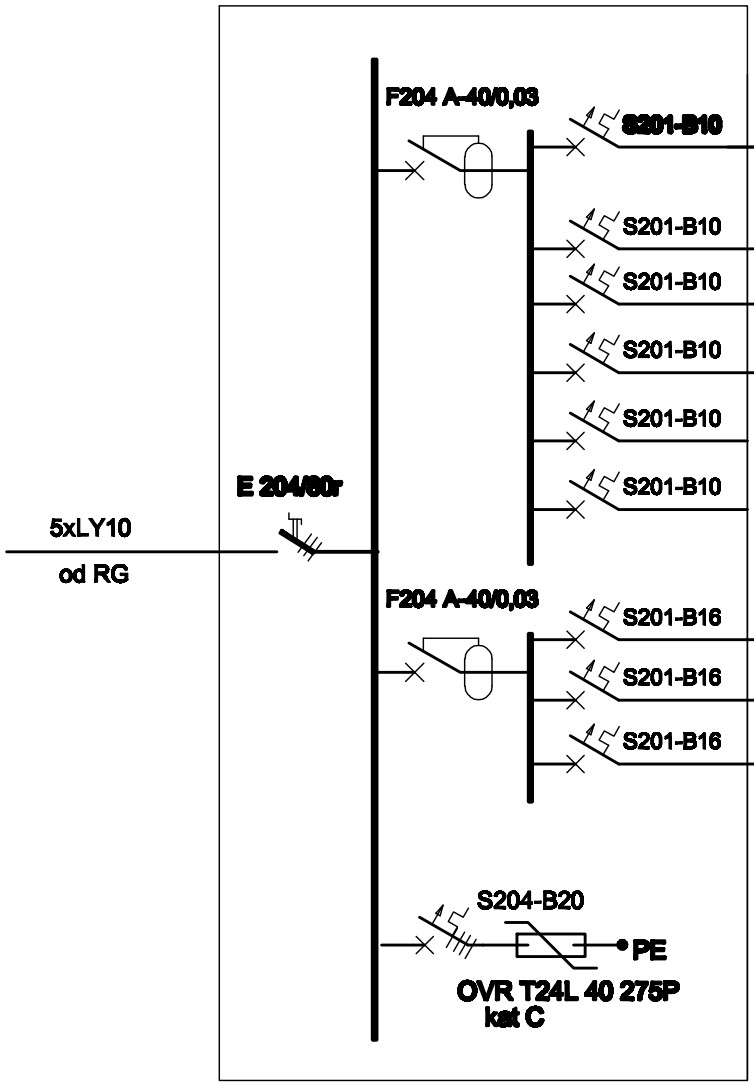

OŚWIETLENIE nr pomieszczeń	Ilość wypustów	Pi [kW]
01,02,04,035	14	1,1
03,04,035 ewakuacja	4	0,1
05-011	22	0,9
02, 03	17	1,4
02, 03	13	1,0
REZERWA		
REZERWA		
2 02, 03	7	2,0
2 035	8	2,0
2 05-010	11	2,0

TABLICA T0/3

OŚWIETLENIE
razem Pi= 3,4 kW
kj= 1 Po= 3,4 kW

GNIAZDA I SIŁA
razem Pi= 6 kW
kj= 0,25 Po= 2,5 kW

TABLICA T0/3

razem Pi= 9,4 kW
razem Po= 5,9 kW

Układ TN-S

"MAAG" S. C. 01-228 Warszawa ul.Klonowicza 2 / 58	INWESTOR / LOKALIZACJA OBIEKTU BUDOWLANEGO: Miasto i Gmina Połaniec ul. Ruszczańska 27, 28-230 Połaniec CKiS w Połańcu ul. Czarnieckiego 5, 28-230 Połaniec
NAZWA OBIEKTU / PROJEKTU:	PRZEBUDOWA KINA "PEGAZ" W CENTRUM KULTURY I SZTUKI W POŁAŃCU
NAZWA RYSUNKU: SCHEMAT TABLICY PWINIC T0/3	Faza: PW; Branża: E; Skala: 1:..; Nr Rys: E.01.22

	IMIĘ I NAZWISKO	NR UPR.	PODPIS:
PROJEKTANT:	mgr inż. Andrzej Gucwa	187A/ Tbg/94	
SPRAWDZAJĄCY:	mgr inż. Ireneusz Luchowski	28/Tbg/79	

data:styczeń 2009

PRAWA AUTORSKIE ZASTRZEŻONE Ustawa z dnia 4.II.1994r.

TABLICA 0/4
RW 3x18

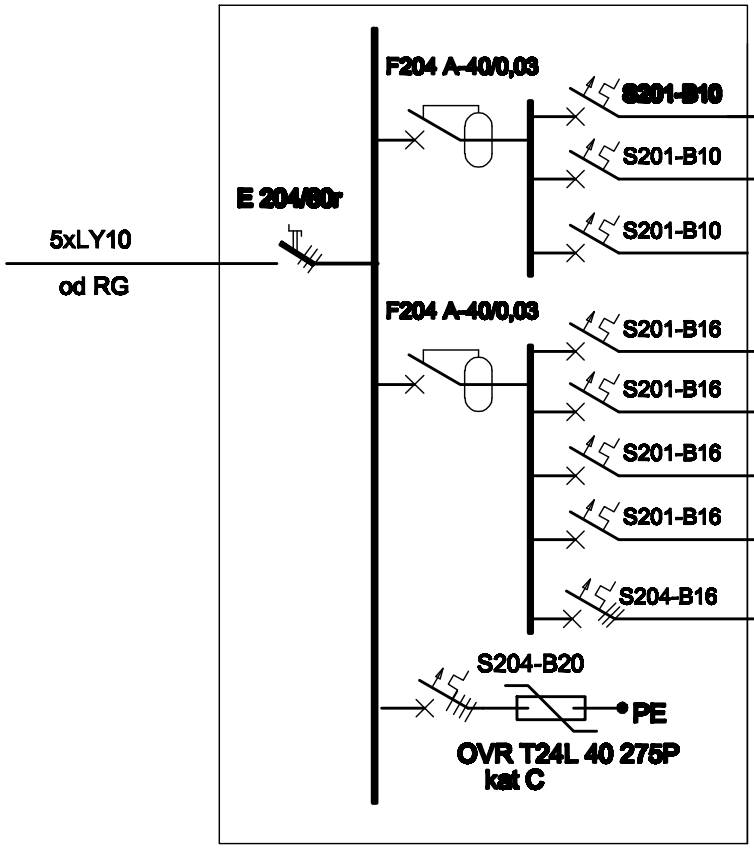

OŚWIETLENIE	nr pomieszczeń	ilość wypustów	Pi [kW]
YDYp 4x1,5	03, 012	14	1,6
YDYp 4x1,5	011,013-015	8	0,5
	REZERWA		
YDYp 3x2,5	003, 012	5	2,0
YDYp 3x2,5	012	2	2,0
YDYp 3x2,5	012	3	2,0
YDYp 3x2,5	013-015	7	2,0
YDY 5x2,5	012	1	2,0

TABLICA T0/4

OŚWIETLENIE
razem Pi= 2,1 kW
kj= 1 Po= 2,1 kW

GNIAZDA I SIŁA
razem Pi= 10 kW
kj= 0,25 Po= 2,5 kW

TABLICA T0/4

razem Pi= 12,1 kW
razem Po= 4,6 kW

Układ TN-S

"MAAG" S. C.
01-228 Warszawa
ul.Klonowicza 2 / 58

INWESTOR / LOKALIZACJA OBIEKTU BUDOWLANEGO:

Miasto i Gmina Połaniec ul. Ruszczańska 27, 28-230 Połaniec CKiS w Połańcu ul. Czarnieckiego 5, 28-230 Połaniec

NAZWA OBIEKTU / PROJEKTU:

PRZEBUDOWA KINA "PEGAZ" W CENTRUM KULTURY I SZTUKI W POŁAŃCU

NAZWA RYSUNKU:

SCHEMAT TABLICY PIWINIC T0/4

Faza:	Branża:
PW	E
Skala:	Nr Rys:
1:..	E.01.23

	IMIĘ I NAZWISKO	NR UPR.	PODPIS:
PROJEKTANT:	mgr inż. Andrzej Gucwa	187A/ Tbg/94	
SPRAWDZAJĄCY:	mgr inż. Ireneusz Luchowski	28/Tbg/79	

data:styczeń 2009

PRAWA AUTORSKIE ZASTRZEŻONE Ustawa z dnia 4.II.1994r.

TABLICA 0/5
RN 2x12

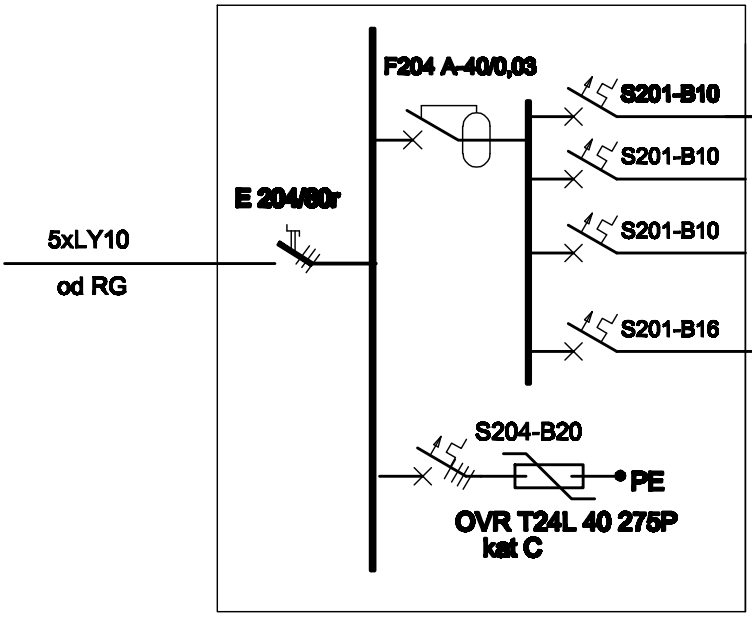

OŚWIETLENIE nr pomieszczeń	ilość wypustów	Pi [kW]
028-031	15	1,2
REZERWA		
REZERWA		
2 028-031	7	2,0

TABLICA T0/5

OŚWIETLENIE
razem Pi= 1,2 kW
kj= 1 Po= 1,2 kW

GNIAZDA I SIŁA
razem Pi= 2 kW
kj= 1 Po= 2 kW

TABLICA T0/5

razem Pi= 3,2 kW
razem Po= 3,2 kW

Układ TN-S

"MAAG" S. C. 01-228 Warszawa ul.Klonowicza 2 / 58	INWESTOR / LOKALIZACJA OBIEKTU BUDOWLANEGO: Miasto i Gmina Połaniec ul. Ruszczańska 27, 28-230 Połaniec CKiS w Połańcu ul. Czarnieckiego 5, 28-230 Połaniec
NAZWA OBIEKTU / PROJEKTU:	PRZEBUDOWA KINA "PEGAZ" W CENTRUM KULTURY I SZTUKI W POŁAŃCU
NAZWA RYSUNKU: SCHEMAT TABLICY PIWINIC T0/5	Faza: PW; Branża: E; Skala: 1:..; Nr Rys: E.01.24

	IMIĘ I NAZWISKO	NR UPR.	PODPIS:
PROJEKTANT:	mgr inż. Andrzej Gucwa	187A/ Tbg/94	
SPRAWDZAJĄCY:	mgr inż. Ireneusz Luchowski	28/Tbg/79	

data:styczeń 2009

PRAWA AUTORSKIE ZASTRZEŻONE Ustawa z dnia 4.II.1994r.

TABLICA 0/6
RN 3x18

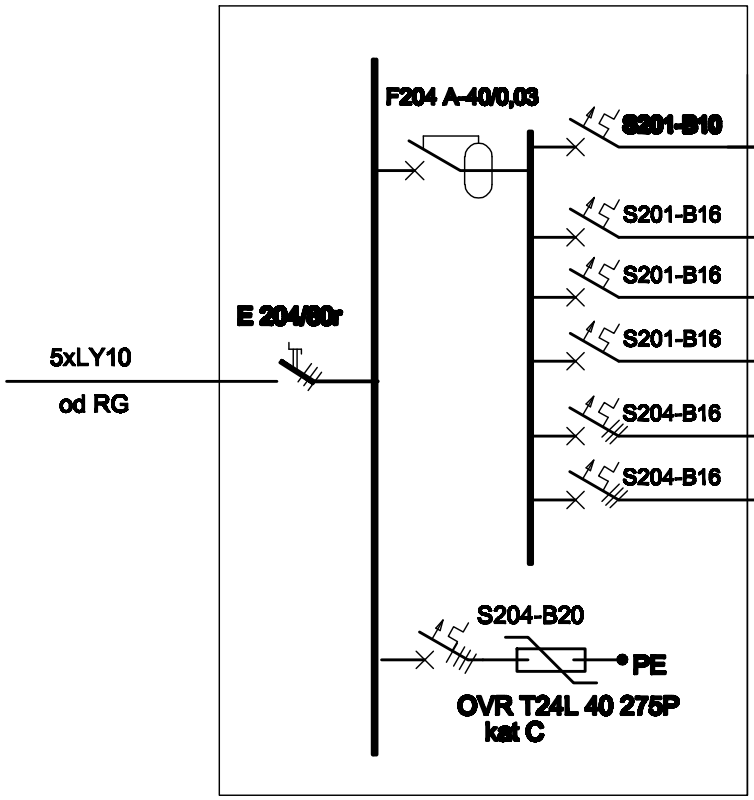

OŚWIETLENIE nr pomieszczeń		ilość wypustów	Pi [kW]
024, 027		14	1,1
024, 027	2	4	2,0
024, 027	2	4	2,0
024, 027	2	11	2,0
024	3	1	2,0
024	3	1	2,0

TABLICA T0/6

OŚWIETLENIE
razem Pi= 1,1 kW
kj= 1 Po= 1,1kW
GNIAZDA I SIŁA
razem Pi= 8 kW
kj= 0,25 Po= 2,0 kW

TABLICA T0/6

razem Pi= 9,1 kW
razem Po= 3,1 kW

Układ TN-S

"MAAG" S. C. 01-228 Warszawa ul.Klonowicza 2 / 58	INWESTOR / LOKALIZACJA OBIEKTU BUDOWLANEGO: Miasto i Gmina Połaniec ul. Ruszczańska 27, 28-230 Połaniec CKiS w Połańcu ul. Czarnieckiego 5, 28-230 Połaniec
NAZWA OBIEKTU / PROJEKTU:	PRZEBUDOWA KINA "PEGAZ" W CENTRUM KULTURY I SZTUKI W POŁAŃCU
NAZWA RYSUNKU: SCHEMAT TABLICY PIWINIC T0/6	Faza: PW; Branża: E; Skala: 1:..; Nr Rys: E.01.25

	IMIĘ I NAZWISKO	NR UPR.	PODPIS:
PROJEKTANT:	mgr inż. Andrzej Gucwa	187A/ Tbg/94	
SPRAWDZAJĄCY:	mgr inż. Ireneusz Luchowski	28/Tbg/79	
			data:styczeń 2009

PRAWA AUTORSKIE ZASTRZEŻONE Ustawa z dnia 4.II.1994r.

TABLICA 0/7
2xRN 3x18

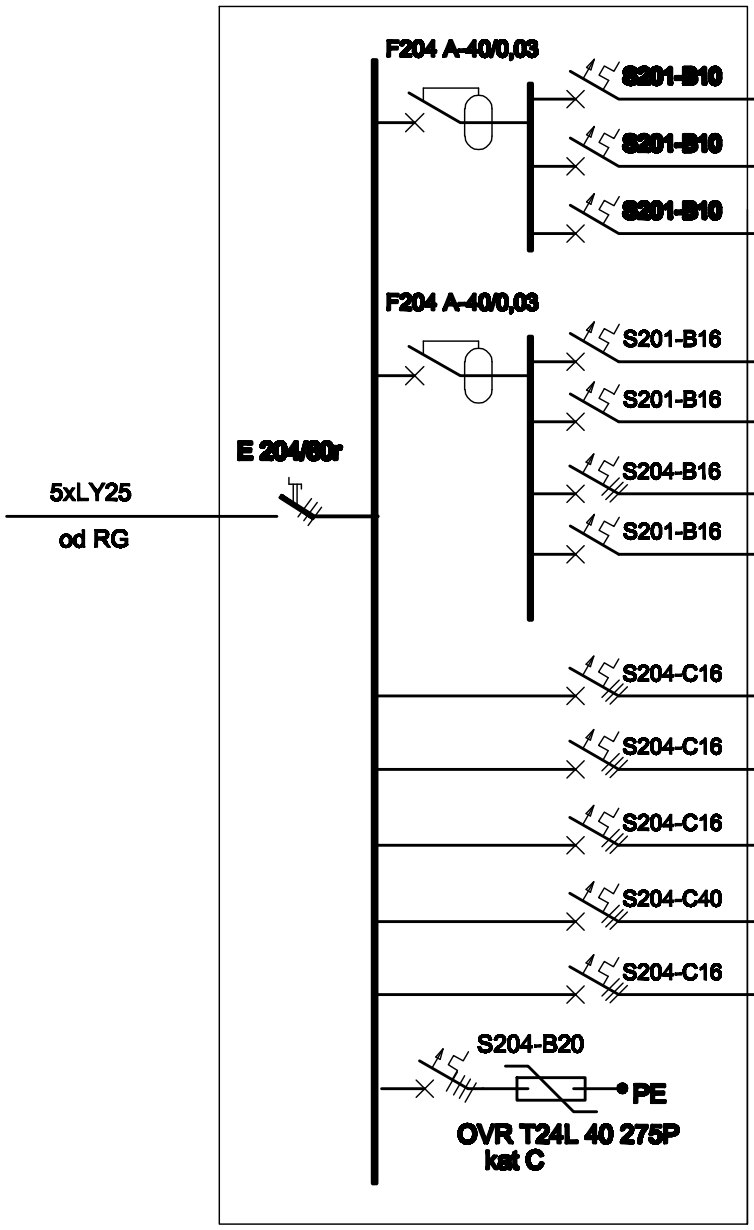

OŚWIETLENIE nr pomieszczeń	Ilość wypustów	Pi [kW]
026	3	0,3
026	7	0,6
026	10	0,8
026	1	2,0
026	1	2,0
026	1	2,0
POMPOWNIA 1		0,4
CW1	1	1,0
CW2	1	3,7
CW3	1	3,7
CW4	1	13
MODUŁ HYDRAULICZNY	1	2

TABLICA T0/7

OŚWIETLENIE
razem Pi= 1,7kW
kj= 1 Po= 1,7kW
GNIAZDA I SIŁA
razem Pi= 29,8 kW
kj= 0,6 Po= 18,0 kW

TABLICA T0/7

razem Pi= 31,5kW
razem Po= 19,7 kW

Układ TN-S

"MAAG" S. C.
01-228 Warszawa
ul.Klonowicza 2 / 58

INWESTOR / LOKALIZACJA OBIEKTU BUDOWLANEGO:
Miasto i Gmina Połaniec ul. Ruszczańska 27, 28-230 Połaniec
CKiS w Połańcu ul. Czarnieckiego 5, 28-230 Połaniec

NAZWA OBIEKTU / PROJEKTU:
PRZEBUDOWA KINA "PEGAZ" W CENTRUM KULTURY I SZTUKI W POŁAŃCU

NAZWA RYSUNKU:
SCHEMAT TABLICY PIWINIC T0/7 -WENTYLATORNIA

Faza:	Branża:
PW	E
Skala:	Nr Rys:
1:..	E.01.26

	IMIĘ I NAZWISKO	NR UPR.	PODPIS:
PROJEKTANT:	mgr inż. Andrzej Gucwa	187A/ Tbg/94	
SPRAWDZAJĄCY:	mgr inż. Ireneusz Luchowski	28/Tbg/79	

data:styczeń 2009

PRAWA AUTORSKIE ZASTRZEŻONE Ustawa z dnia 4.II.1994r.

TABLICA 0/10
RN 3x18

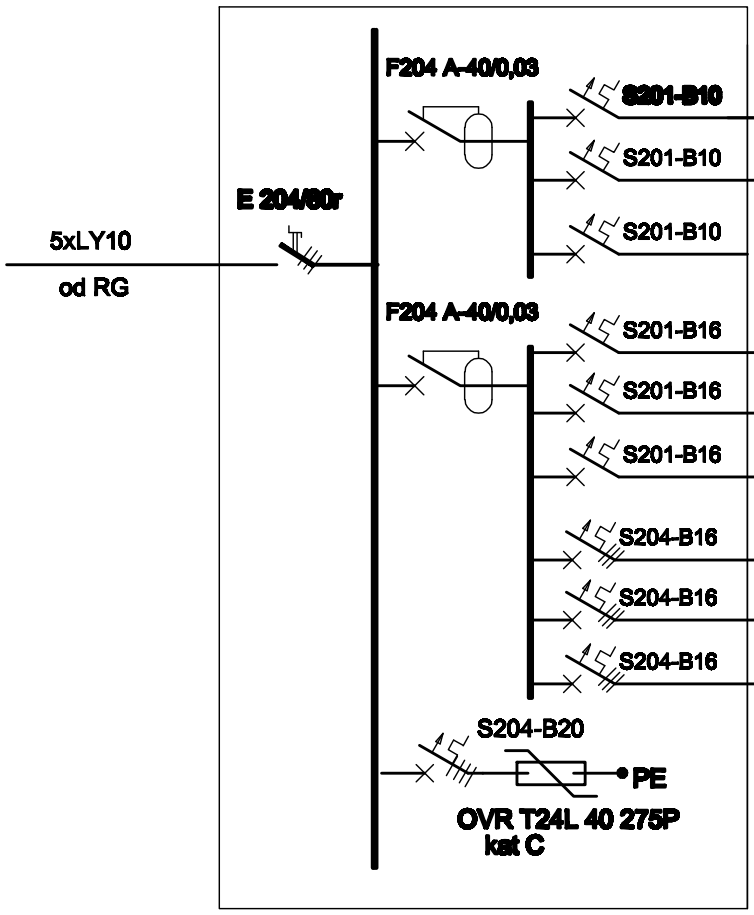

OŚWIETLENIE nr pomieszczeń	Ilość wypustów	Pi [kW]
017	6	0,5
019-023	15	1,2
REZERWA		
017-022	5	2,0
020	5	2,0
021	5	2,0
020	1	2,0
021	1	2,0
021	1	2,0

TABLICA T0/10

OŚWIETLENIE
razem Pi= 1,7 kW
kj= 1 Po= 1,7 kW

GNIAZDA I SIŁA
razem Pi= 12kW
kj= 0,25 Po= 3 kW

TABLICA T0/10

razem Pi= 13,7 kW
razem Po= 4,7 kW

Układ TN-S

"MAAG" S. C. 01-228 Warszawa ul.Klonowicza 2 / 58	INWESTOR / LOKALIZACJA OBIEKTU BUDOWLANEGO: Miasto i Gmina Połaniec ul. Ruszczańska 27, 28-230 Połaniec CKiS w Połańcu ul. Czarnieckiego 5, 28-230 Połaniec
NAZWA OBIEKTU / PROJEKTU:	PRZEBUDOWA KINA "PEGAZ" W CENTRUM KULTURY I SZTUKI W POŁAŃCU
NAZWA RYSUNKU: SCHEMAT TABLICY PIWINIC T0/10	Faza: PW; Branża: E; Skala: 1:..; Nr Rys: E.01.27

	IMIĘ I NAZWISKO	NR UPR.	PODPIS:
PROJEKTANT:	mgr inż. Andrzej Gucwa	187A/ Tbg/94	
SPRAWDZAJĄCY:	mgr inż. Ireneusz Luchowski	28/Tbg/79	

data:styczeń 2009

PRAWA AUTORSKIE ZASTRZEŻONE Ustawa z dnia 4.II.1994r.

TABLICA 1/1
RW 4x18

			nr pomieszczeń	Ilość wypustów	Pi [kW]
F204 A-40/0,03	S201-B10	YDYp 5x1,5	K2,zewn.	8	0,5
			ewakuacja		
	S201-B10	YDYp 5x1,5 łącznik obok drzwi	121	6	0,5
	S201-B10	YDYp 5x1,5 łącznik obok drzwi	121	12	1,0
			ewakuacja		
	S201-B10	YDYp 5x1,5 łącznik obok drzwi	121	5	0,2
	S201-B10	YDYp 5x1,5	119, 120	8	0,7
	S201-B10	YDYp 5x1,5 łącznik obok drzwi	122,123	6	0,5
			ewakuacja		
F204 A-40/0,03	S201-B10	YDYp 5x1,5 łącznik obok drzwi	zewn, gabloty	6	0,5
	S201-B10	YDYp 5x1,5	124-126	8	0,7
	S201-B10	YDYp 5x1,5	127-130	13	1,0
	S201-B10	YDYp 5x1,5	131-134	11	0,9
			ewakuacja		
	S201-B10	YDYp 5x1,5	135	16	1,3
	S201-B10		rezerwa		
F204 A-40/0,03	S201-B16	YDYp 3x2,5 2	119-121,126	11	2,0
	S201-B16	YDYp 3x2,5 2	122-124	6	2,0
	S201-B16	YDYp 3x2,5 2	125,128	5	2,0
	S201-B16	YDYp 3x2,5 2	127,129	5	2,0
	S201-B16	YDYp 3x2,5 2	129,130	7	2,0
	S201-B16	YDYp 3x2,5 2	133,145	9	2,0
F204 A-40/0,03	S201-B6	YDYp 3x2,5	centrala sygn. pożaru		
	S201-B6	YDYp 3x2,5	centrala sygn. włamania		
	S201-B6	YDYp 3x2,5	system CCTV		

OŚWIETLENIE
razem Pi= 7,0 kW
kj= 0,8 Po= 5,6kW

GNIAZDA I SIŁA
razem Pi= 12 kW
kj= 0,25 Po= 3,0 kW

5xLY10
od RG

E 204/60r

S204-B20

PE

OVR T24L 40 275P
kat C

TABLICA T1/1

razem Pi= 19,0kW
razem Po= 8,6 kW

Układ TN-S

NAZWA RYSUNKU:	Faza:	Branża:
SCHEMAT TABLICY PARTERU T1/1	PW	E
	Skala: 1:..	Nr Rys: E.01.28

	IMIĘ I NAZWISKO	NR UPR.	PODPIS:
PROJEKTANT:	mgr inż. Andrzej Gucwa	187A/ Tbg/94	
SPRAWDZAJĄCY:	mgr inż. Ireneusz Luchowski	28/Tbg/79	
		data:styczeń 2009	

PRAWA AUTORSKIE ZASTRZEŻONE Ustawa z dnia 4.II.1994r.

TABLICA 1/2
RW 3x18

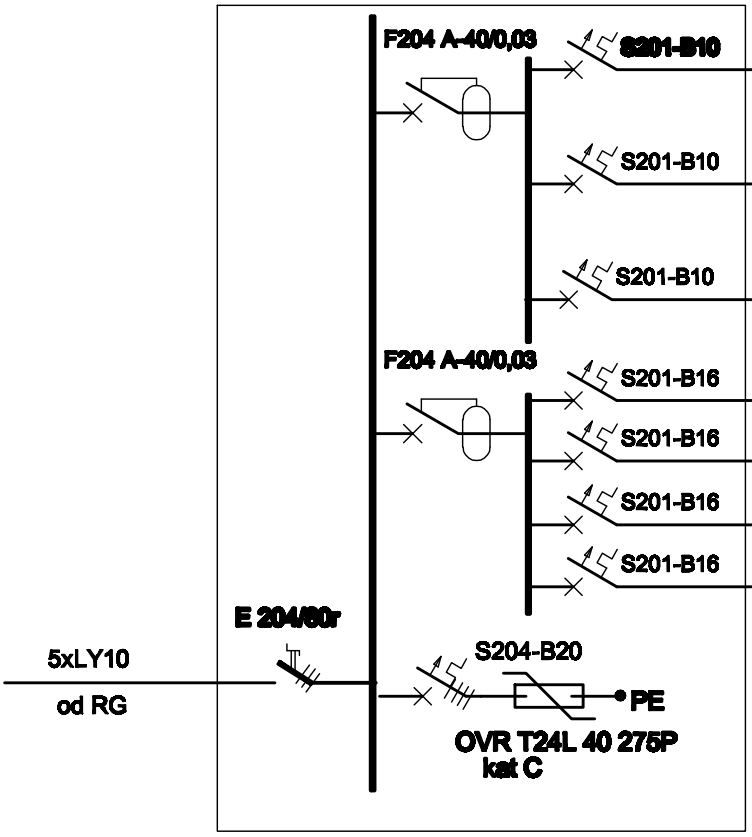

OŚWIETLENIE

nr pomieszczeń	Ilość wypustów	Pi [kW]
K3,138,139	6	0,5
ewakuacja		
140-144	13	0,8
ewakuacja		
145	12	1,0
2 K3, 136-139	7	2,0
2 140-142,140	5	2,0
2 143	4	2,0
2 145	6	2,0

TABLICA T1/2

OŚWIETLENIE
razem Pi= 2,3 kW
kj= 0,8 Po= 1,8kW

GNIAZDA I SIŁA
razem Pi= 8 kW
kj= 0,3 Po= 2,4 kW

TABLICA T1/2

razem Pi= 10,3kW
razem Po= 4,2kW

Układ TN-S

"MAAG" S. C. 01-228 Warszawa ul.Klonowicza 2 / 58	INWESTOR / LOKALIZACJA OBIEKTU BUDOWLANEGO: Miasto i Gmina Połaniec ul. Ruszczańska 27, 28-230 Połaniec CKiS w Połańcu ul. Czarnieckiego 5, 28-230 Połaniec
NAZWA OBIEKTU / PROJEKTU:	PRZEBUDOWA KINA "PEGAZ" W CENTRUM KULTURY I SZTUKI W POŁAŃCU
NAZWA RYSUNKU: SCHEMAT TABLICY PARTERU T1/2	Faza: PW; Branża: E; Skala: 1:..; Nr Rys: E.01.29

	IMIĘ I NAZWISKO	NR UPR.	PODPIS:
PROJEKTANT:	mgr inż. Andrzej Gucwa	187A/ Tbg/94	
SPRAWDZAJĄCY:	mgr inż. Ireneusz Luchowski	28/Tbg/79	

data:styczeń 2009

PRAWA AUTORSKIE ZASTRZEŻONE Ustawa z dnia 4.II.1994r.

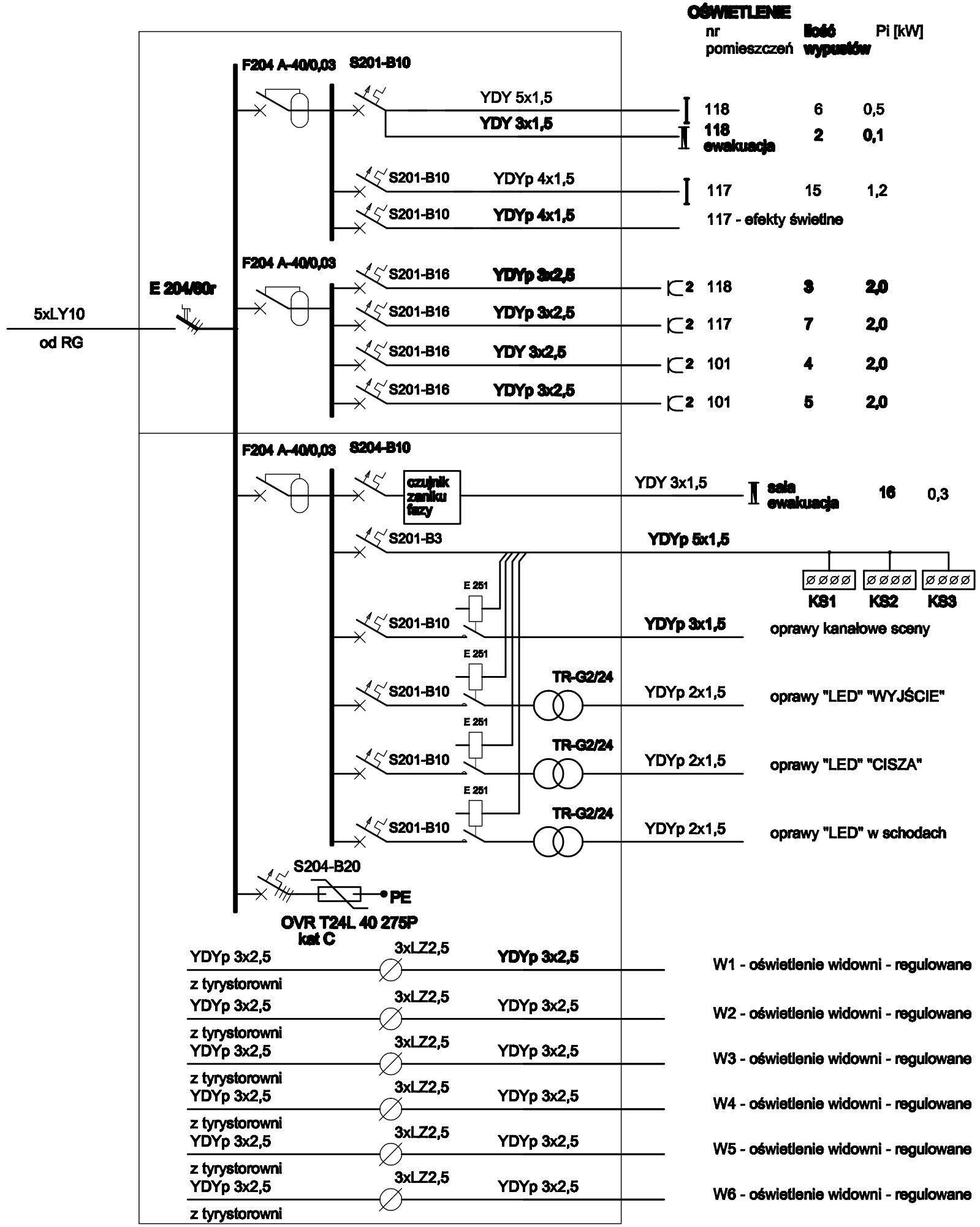

TABLICA 1/3
2x RW 3x18

TABLICA T1/3

OŚWIETLENIE
razem Pi= 1,2 kW
kj= 0,8 Po= 1,0 kW
GNIAZDA I SIŁA
razem Pi= 8 kW
kj= 0,3 Po= 2,5 kW

TABLICA T1/3

razem Pi= 9,2 kW
razem Po= 3,5kW

Układ TN-S

"MAAG" S. C. 01-228 Warszawa ul.Klonowicza 2 / 58	INWESTOR / LOKALIZACJA OBIEKTU BUDOWLANEGO: Miasto i Gmina Połaniec ul. Ruszczańska 27, 28-230 Połaniec CKiS w Połańcu ul. Czarnieckiego 5, 28-230 Połaniec

NAZWA OBIEKTU / PROJEKTU:
PRZEBUDOWA KINA "PEGAZ" W CENTRUM KULTURY I SZTUKI W POŁAŃCU

NAZWA RYSUNKU:	Faza:	Branża:
SCHEMAT TABLICY PARTERU T1/3	PW	E
	Skala: 1:..	Nr Rys: E.01.30

	IMIĘ I NAZWISKO	NR UPR.	PODPIS:
PROJEKTANT:	mgr inż. Andrzej Gucwa	187A/ Tbg/94	
SPRAWDZAJĄCY:	mgr inż. Ireneusz Luchowski	28/Tbg/79	

data:styczeń 2009

PRAWA AUTORSKIE ZASTRZEŻONE Ustawa z dnia 4.II.1994r.

TABLICA 1/4
RW 3x18

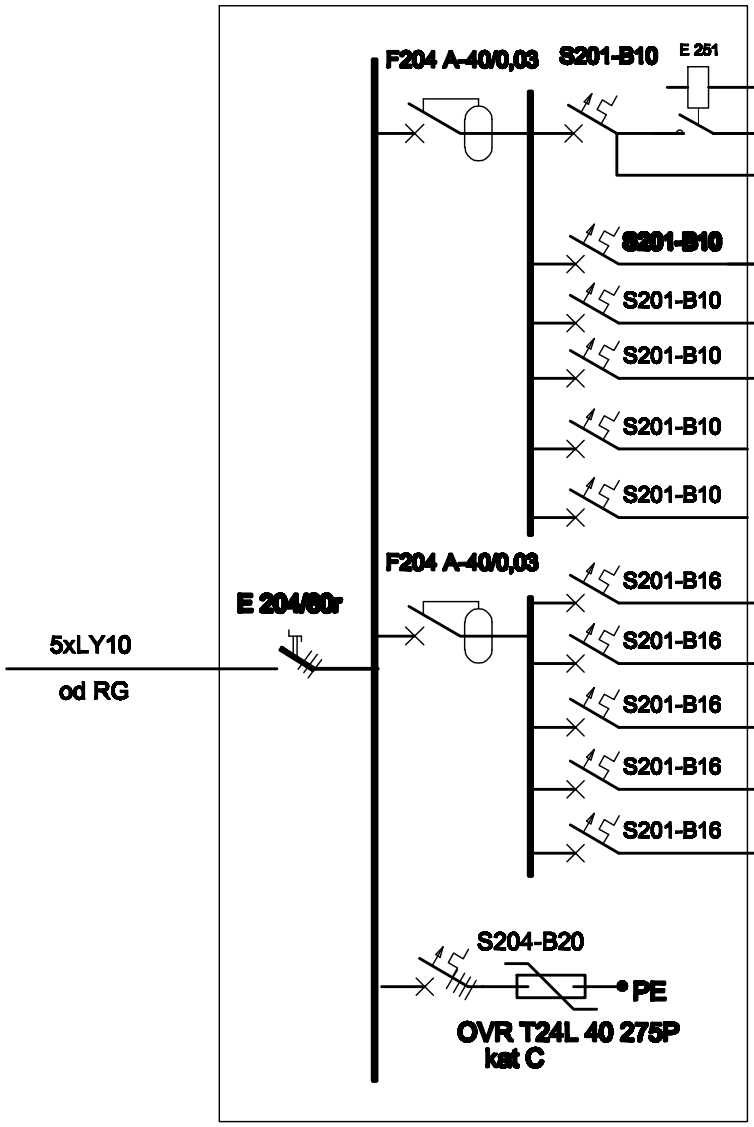

OŚWIETLENIE			
nr pomieszczeń		Ilość wypustów	Pi [kW]
YDYp 2x1,5 p/t	K1		
YDY 5x1,5	K1	7	0,7
YDY 3x1,5	K1 ewakuacja	5	0,1
YDYp 4x1,5	109	13	0,9
YDYp 3x1,5	104-107	9	0,8
YDYp 4x1,5	110-116	15	1,2
	REZERWA		
	REZERWA		
YDYp 3x2,5	2 105,107,119	7	2,0
YDYp 3x2,5	2 106	4	2,0
YDY 3x2,5	2 104	5	2,0
YDYp 3x2,5	2 108, K1	6	2,0
YDY 3x2,5	2 111-116	10	2,0

TABLICA T1/4

OŚWIETLENIE
razem Pi= 3,7 kW
kj= 0,8 Po= 3,0 kW

GNIAZDA I SIŁA
razem Pi= 10 kW
kj= 0,25 Po= 2,5 kW

TABLICA T1/4

razem Pi= 13,7 kW
razem Po= 5,5kW

Układ TN-S

"MAAG" S. C.
01-228 Warszawa
ul.Klonowicza 2 / 58

INWESTOR / LOKALIZACJA OBIEKTU BUDOWLANEGO:

Miasto i Gmina Połaniec ul. Ruszczańska 27, 28-230 Połaniec
CKiS w Połańcu ul. Czarnieckiego 5, 28-230 Połaniec

NAZWA OBIEKTU / PROJEKTU:

PRZEBUDOWA KINA "PEGAZ" W CENTRUM KULTURY I SZTUKI W POŁAŃCU

NAZWA RYSUNKU:

SCHEMAT TABLICY PARTERU T1/4

Faza:	Branża:
PW	E
Skala:	Nr Rys:
1:..	E.01.31

	IMIĘ I NAZWISKO	NR UPR.	PODPIS:
PROJEKTANT:	mgr inż. Andrzej Gucwa	187A/ Tbg/94	
SPRAWDZAJĄCY:	mgr inż. Ireneusz Luchowski	28/Tbg/79	

data:styczeń 2009

PRAWA AUTORSKIE ZASTRZEŻONE Ustawa z dnia 4.II.1994r.

TABLICA 1/5
RW 3x18

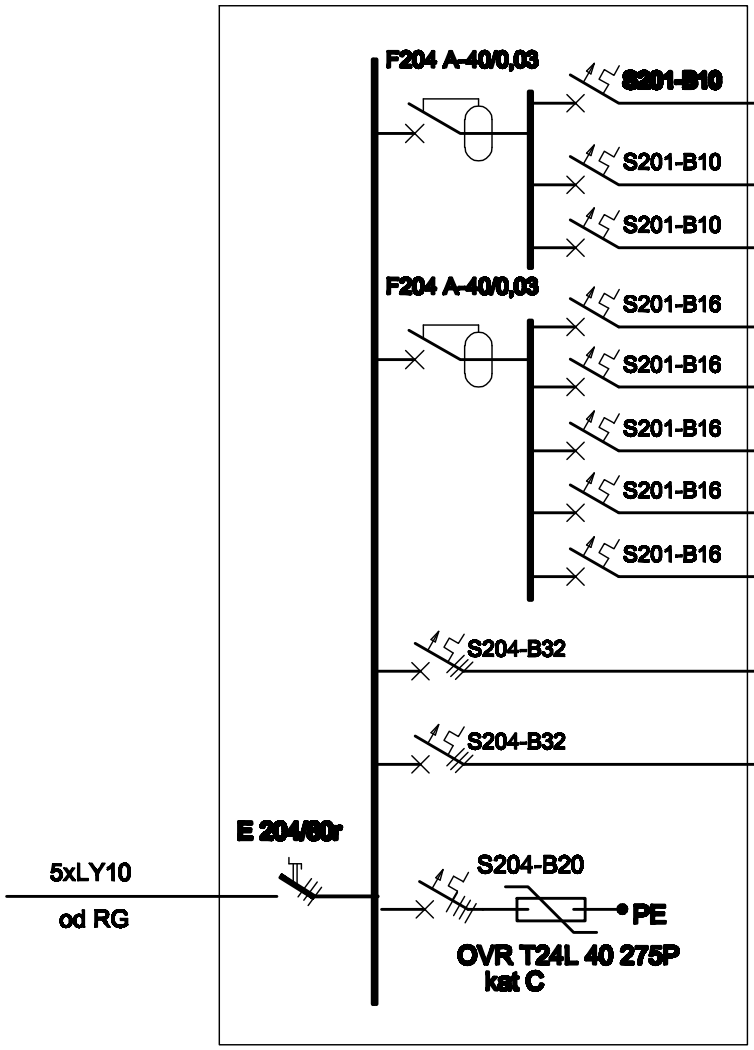

OŚWIETLENIE		nr pomieszczeń	Ilość wypustów	Pi [kW]
S201-B10	YDYp 5x1,5	103	15	1,2
S201-B10	YDYp 5x1,5	102	7	0,6
S201-B10	YDYp 5x1,5	102	7	0,6
S201-B16	YDYp 3x2,5	2 103	5	2,0
S201-B16	YDYp 3x2,5	2 scena	5	2,0
S201-B16	YDY 3x2,5	2 scena	7	2,0
S201-B16	YDYp 3x2,5	2 103, pomost	5	2,0
S201-B16	YDY 3x2,5	2 103, pomost	9	2,0
S204-B32	5xLYg6	BZSS - pomost		
S204-B32	5xLYg6	BZSSO - pomost		

TABLICA T1/5

OŚWIETLENIE
razem Pi= 2,4 kW
kj= 0,8 Po= 2,0kW
GNIAZDA I SIŁA
razem Pi= 10 kW
kj= 0,25 Po= 2,5 kW

TABLICA T1/5

razem Pi= 12,4kW
razem Po= 4,5kW

Układ TN-S

"MAAG" S. C.
01-228 Warszawa
ul.Klonowicza 2 / 58

INWESTOR / LOKALIZACJA OBIEKTU BUDOWLANEGO:

Miasto i Gmina Połaniec ul. Ruszczańska 27, 28-230 Połaniec CKiS w Połańcu ul. Czarnieckiego 5, 28-230 Połaniec

NAZWA OBIEKTU / PROJEKTU:

PRZEBUDOWA KINA "PEGAZ" W CENTRUM KULTURY I SZTUKI W POŁAŃCU

NAZWA RYSUNKU:

SCHEMAT TABLICY PARTERU T1/5

Faza:	Branża:
PW	E
Skala:	Nr Rys:
1:..	E.01.32

	IMIĘ I NAZWISKO	NR UPR.	PODPIS:
PROJEKTANT:	mgr inż. Andrzej Gucwa	187A/ Tbg/94	
SPRAWDZAJĄCY:	mgr inż. Ireneusz Luchowski	28/Tbg/79	

data:styczeń 2009

PRAWA AUTORSKIE ZASTRZEŻONE Ustawa z dnia 4.II.1994r.

TABLICA 2/1
RW 3x18

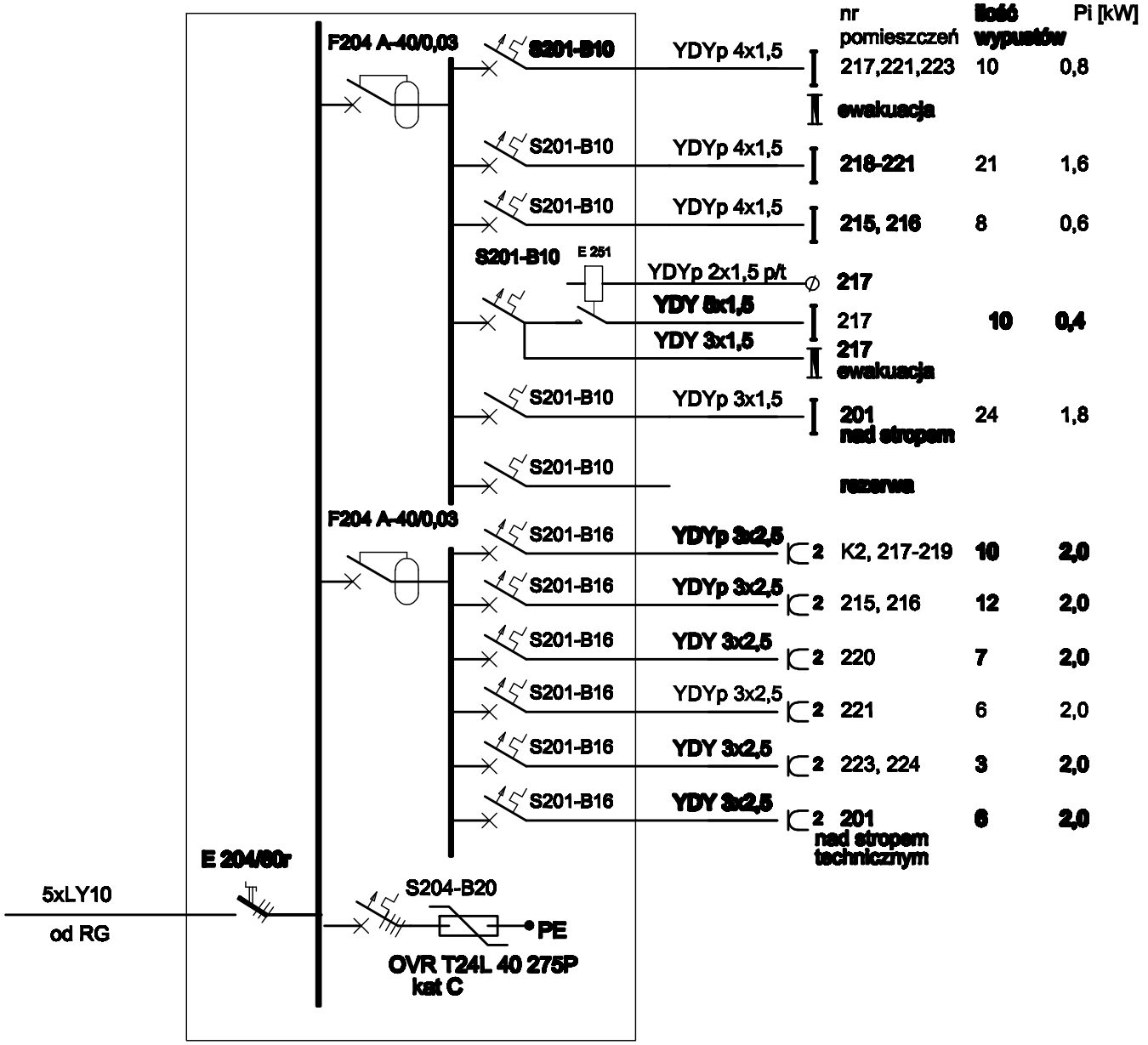

TABLICA T2/1

OŚWIETLENIE
razem Pi= 5,2 kW
kj= 0,7 Po= 3,6kW

GNIAZDA I SIŁA
razem Pi= 12 kW
kj= 0,25 Po= 3,0 kW

TABLICA T2/1

razem Pi= 17,2kW
razem Po= 6,6kW

Układ TN-S

"MAAG" S. C. 01-228 Warszawa ul.Klonowicza 2 / 58	INWESTOR / LOKALIZACJA OBIEKTU BUDOWLANEGO: Miasto i Gmina Połaniec ul. Ruszczańska 27, 28-230 Połaniec CKiS w Połańcu ul. Czarnieckiego 5, 28-230 Połaniec

NAZWA OBIEKTU / PROJEKTU:

PRZEBUDOWA KINA "PEGAZ" W CENTRUM KULTURY I SZTUKI W POŁAŃCU

NAZWA RYSUNKU:	Faza:	Branża:
SCHEMAT TABLICY PIĘTRA T2/1	PW	E
	Skala: 1:..	Nr Rys: E.01.33

	IMIĘ I NAZWISKO	NR UPR.	PODPIS:
PROJEKTANT:	mgr inż. Andrzej Gucwa	187A/ Tbg/94	
SPRAWDZAJĄCY:	mgr inż. Ireneusz Luchowski	28/Tbg/79	

data:styczeń 2009

PRAWA AUTORSKIE ZASTRZEŻONE Ustawa z dnia 4.II.1994r.

TABLICA 2/2
RW 3x18

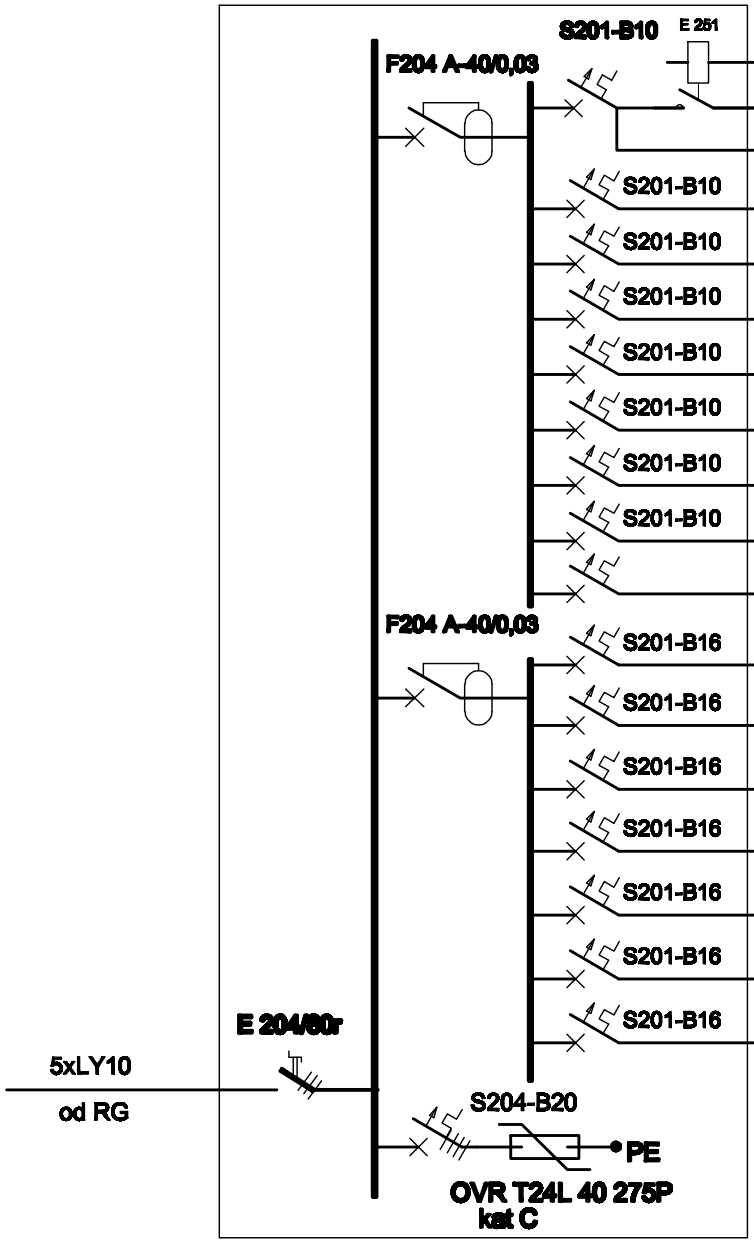

OŚWIETLENIE nr pomieszczeń	ilość wypustów	Pi [kW]
231		
231	9	0,4
231 ewakuacja		
K3	2	0,2
227-230	16	1,3
228	8	0,7
228	10	0,8
228	13	1,3
228	10	0,8
232-234	21	1,8
rezerwa		
2 228-230	8	2,0
2 227, 228	5	2,0
2 228	2	2,0
2 228	10	2,0
2 K3,231,232	6	2,0
2 234	6	2,0
2 235	5	2,0

TABLICA T2/2

OŚWIETLENIE
razem Pi= 5,2 kW
kj= 0,7 Po= 3,6kW

GNIAZDA I SIŁA
razem Pi= 12 kW
kj= 0,25 Po= 3,0 kW

TABLICA T2/2

razem Pi= 17,2kW
razem Po= 6,6kW

Układ TN-S

"MAAG" S. C.
01-228 Warszawa
ul.Klonowicza 2 / 58

INWESTOR / LOKALIZACJA OBIEKTU BUDOWLANEGO:

Miasto i Gmina Połaniec ul. Ruszczańska 27, 28-230 Połaniec CKiS w Połańcu ul. Czarnieckiego 5, 28-230 Połaniec

NAZWA OBIEKTU / PROJEKTU:

PRZEBUDOWA KINA "PEGAZ" W CENTRUM KULTURY I SZTUKI W POŁAŃCU

NAZWA RYSUNKU:

SCHEMAT TABLICY PIĘTRA T2/2

Faza:	Branża:
PW	E
Skala:	Nr Rys:
1:..	E.01.34

	IMIĘ I NAZWISKO	NR UPR.	PODPIS:
PROJEKTANT:	mgr inż. Andrzej Gucwa	187A/ Tbg/94	
SPRAWDZAJĄCY:	mgr inż. Ireneusz Luchowski	28/Tbg/79	

data:styczeń 2009

PRAWA AUTORSKIE ZASTRZEŻONE Ustawa z dnia 4.II.1994r.

TABLICA KINOTECHNIKI
2xRN 4x18

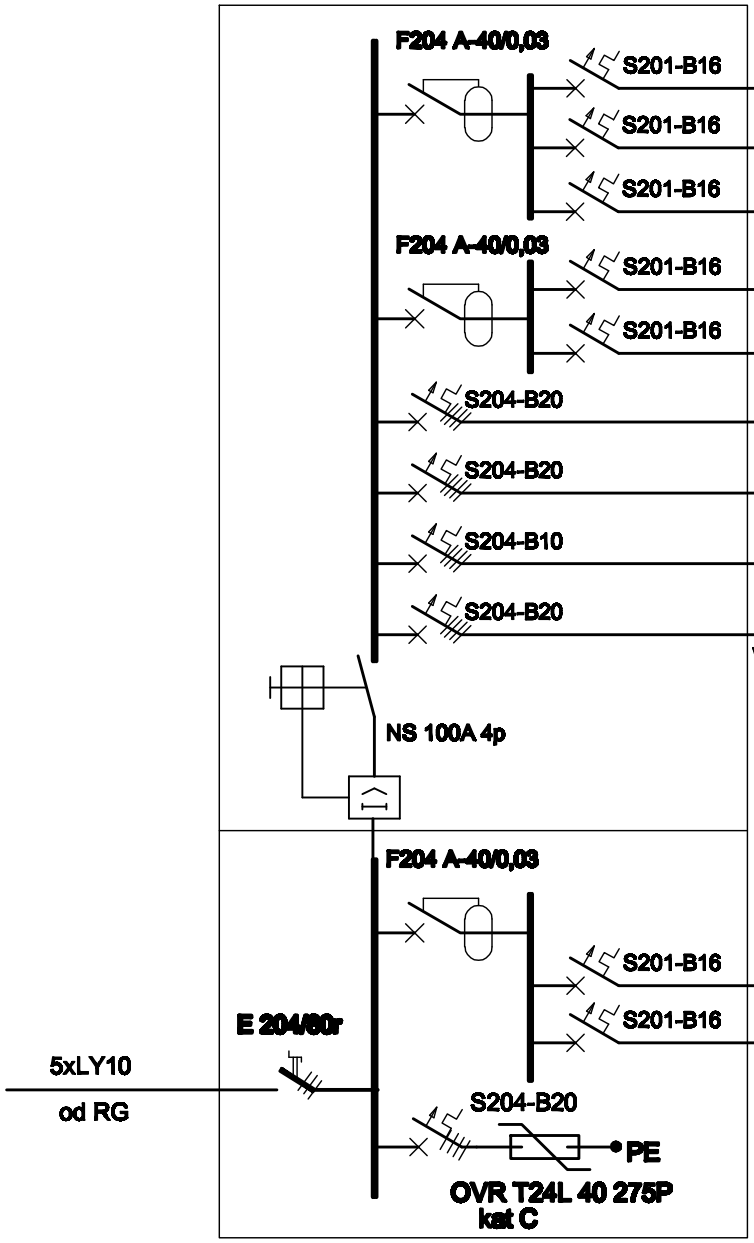

OŚWIETLENIE

nr pomieszczeń		ilość wypustów	Pi [kW]
2	PROJEKTOR		2,0
2	STOLIK MONTAŻOWY	3	2,0
2	GN. KABINY	7	2,0
2	PROJEKTOR		2,0
2	PLATER		2,0
	PROSTOWNIK		2,0
	PROSTOWNIK		3,0
	EKRAN ZWIJANY		0,5
	SZAFA APARATURY DŹWIĘKOWEJ		5,7
	OŚWIETLENIE PRZESZKODOWE		0,4
	OŚWIETLENIE KABINY		0,4

instalacje wykonać wg wkazań na budowie

Pi= 21,2kW

Po= 14,6kW

Układ TN-S

"MAAG" S. C. 01-228 Warszawa ul.Klonowicza 2 / 58	INWESTOR / LOKALIZACJA OBIEKTU BUDOWLANEGO: Miasto i Gmina Połaniec ul. Ruszczańska 27, 28-230 Połaniec CKiS w Połańcu ul. Czarnieckiego 5, 28-230 Połaniec

NAZWA OBIEKTU / PROJEKTU:

PRZEBUDOWA KINA "PEGAZ" W CENTRUM KULTURY I SZTUKI W POŁAŃCU

NAZWA RYSUNKU:	Faza:	Branża:
SCHEMAT TABLICY KINOTECHNIKI	PW	E
	Skala: 1:..	Nr Rys: E.01.35

	IMIĘ I NAZWISKO	NR UPR.	PODPIS:
PROJEKTANT:	mgr inż. Andrzej Gucwa	187A/ Tbg/94	
SPRAWDZAJĄCY:	mgr inż. Ireneusz Luchowski	28/Tbg/79	

data:styczeń 2009

PRAWA AUTORSKIE ZASTRZEŻONE Ustawa z dnia 4.II.1994r.